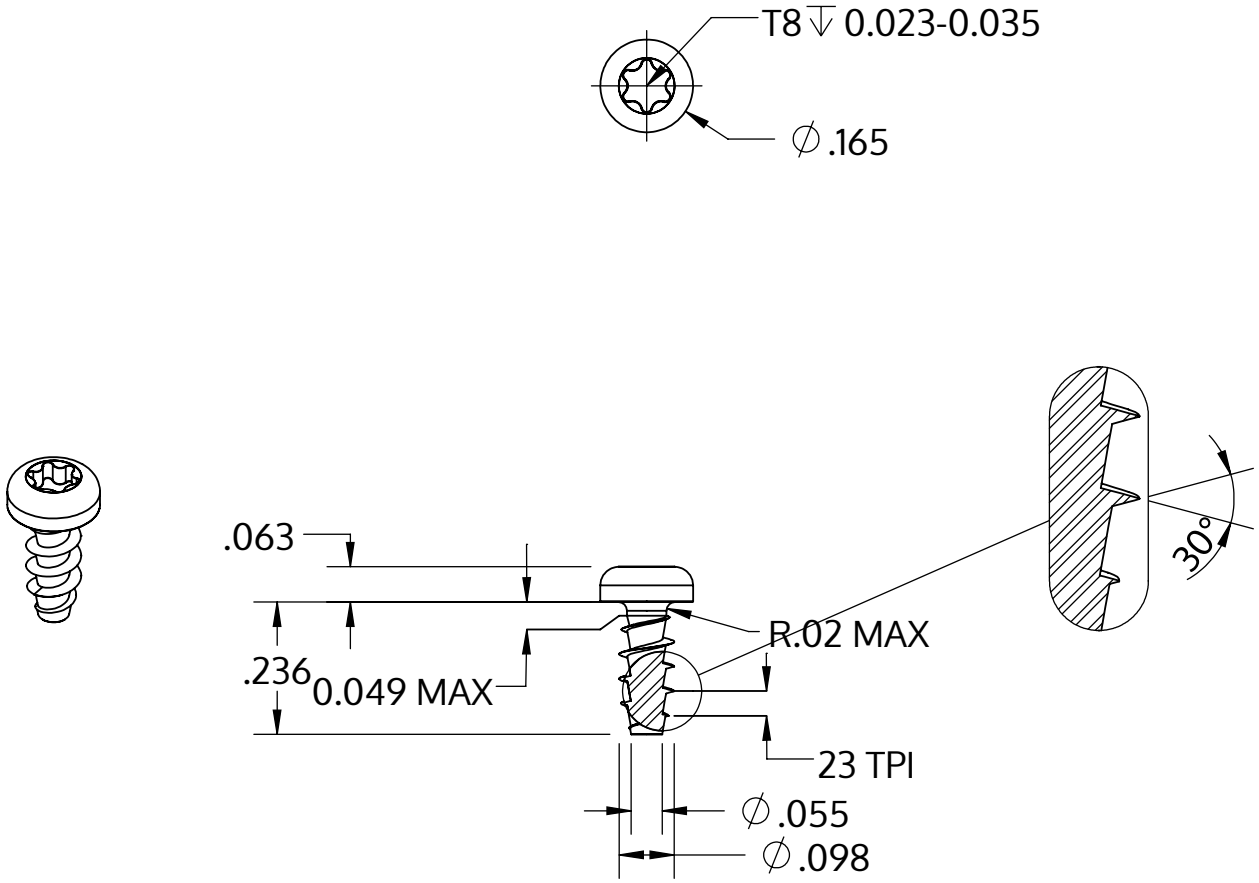

Metric size	M2.5 x 1.12 mm
US size (converted)	#3-23
	Tolerances [inch]
Length	+/- 0.014
Head diameter	+0 / -0.011
Head height	+/- 0.004
Thread diameter	+0.005 / -0

Opis	STP39A 2.5x6.0 - T8
Materiał	Stal, hartowana
Powierzchnia	Ocynkowana 5-7 µm, temperowana, pasywowana na niebiesko
Waga	0.236 kg / 1000 sztuk

SCREWERK	**STP39A0250060S**	
_Zoll Zeichnung Größe A	Skala 3:1	2024-10