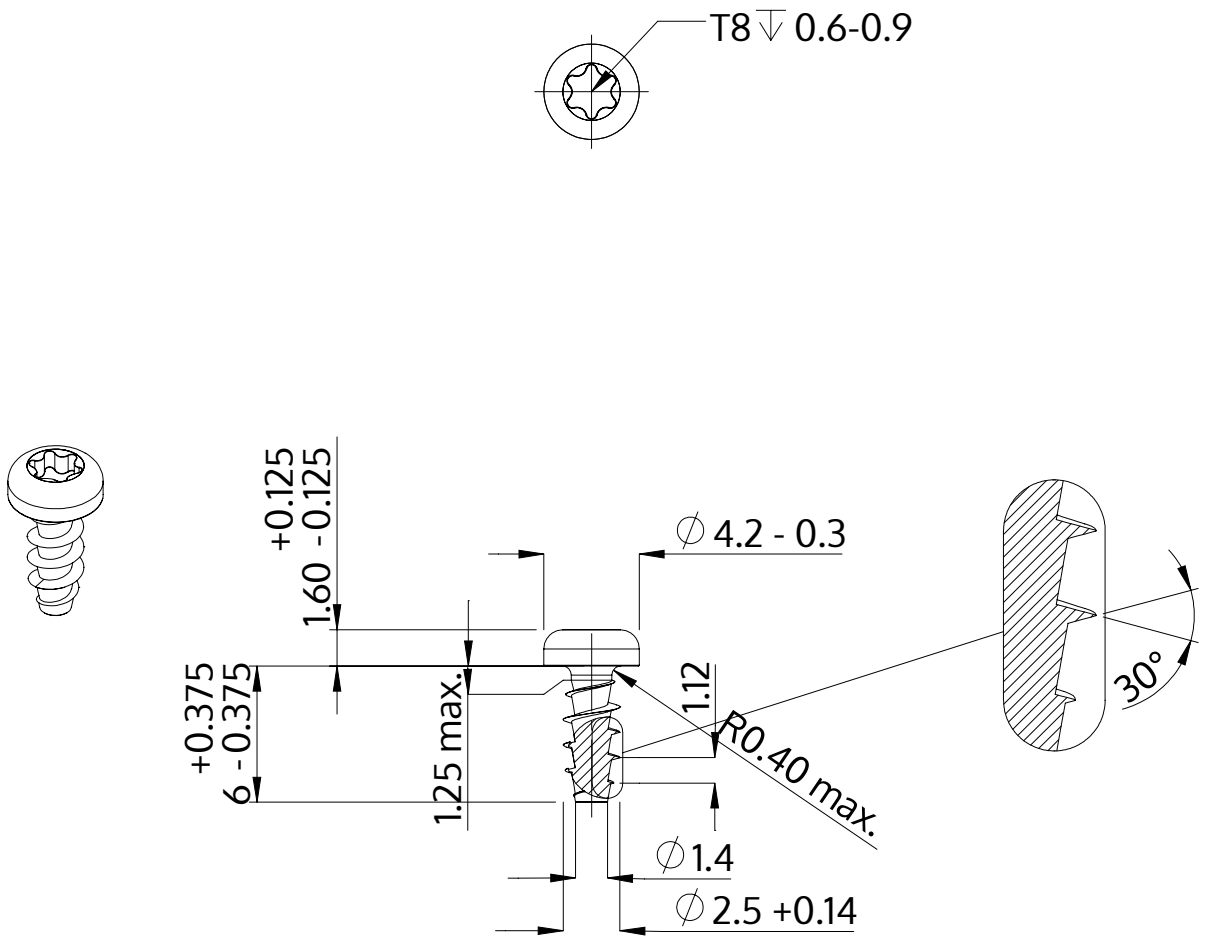

Açıklaması	STP39A 2.5x6.0 - T8
Malzeme	Paslanmaz Çelik A2
Kaplama	Parlak, cilalanmış ve pasifleştirilmiştir
Ağırlık	0.236 kg / 1000 Adet

SCREWERK	**STP39A0250060E**	
Metrik çizim A4	Ölçeklendirme 3:1	2024-10