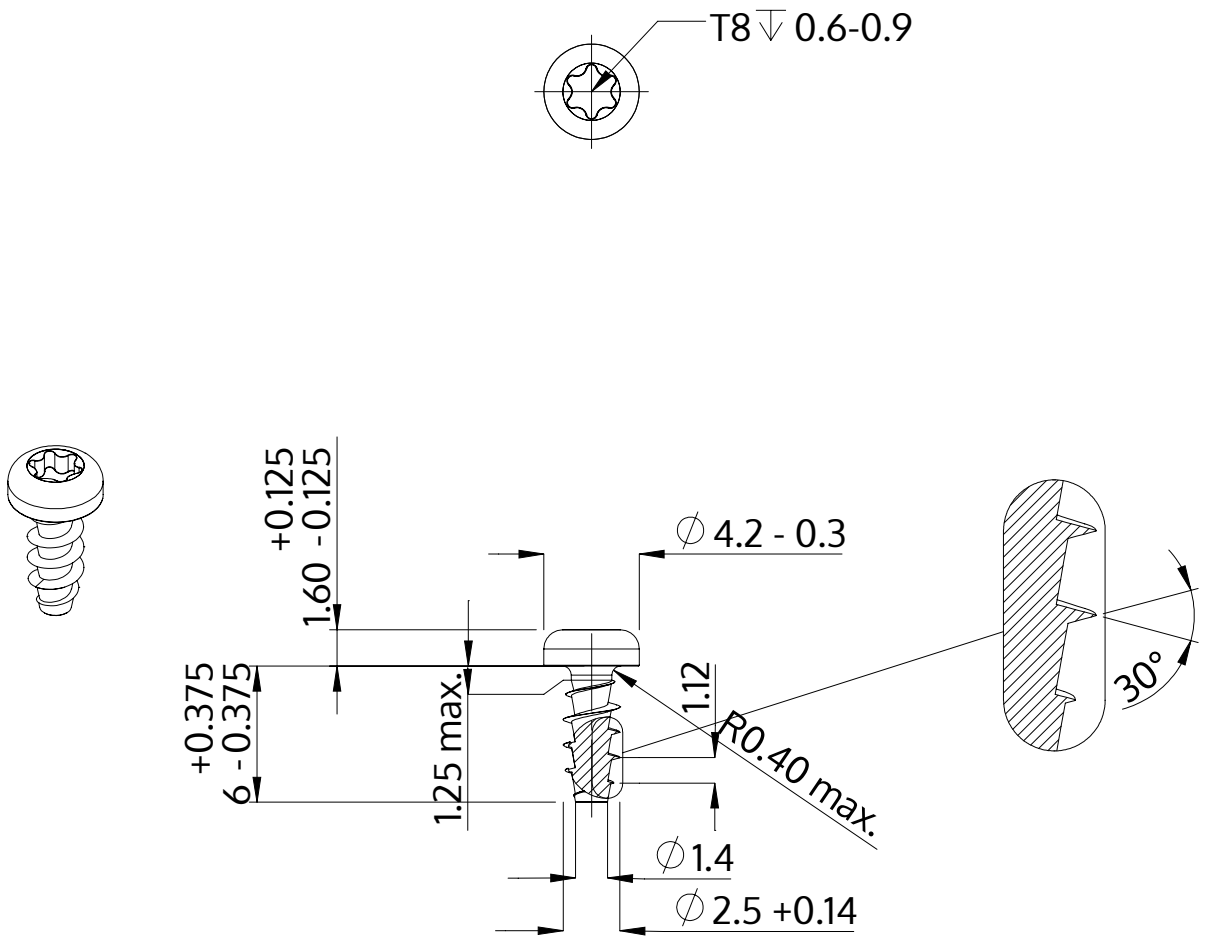

Beskrivning	STP39A 2.5x6.0 - T8
Material	stål, härdat
Yta	ZnNi svart-passiviserad/Cr-VI-fri, härdad, förseglad
Vikt	0.236 kg / 1000 styck

SCREWERK	**STP39A0250060B**	
Metrisk skiss A4	Skala None:1	2024-04