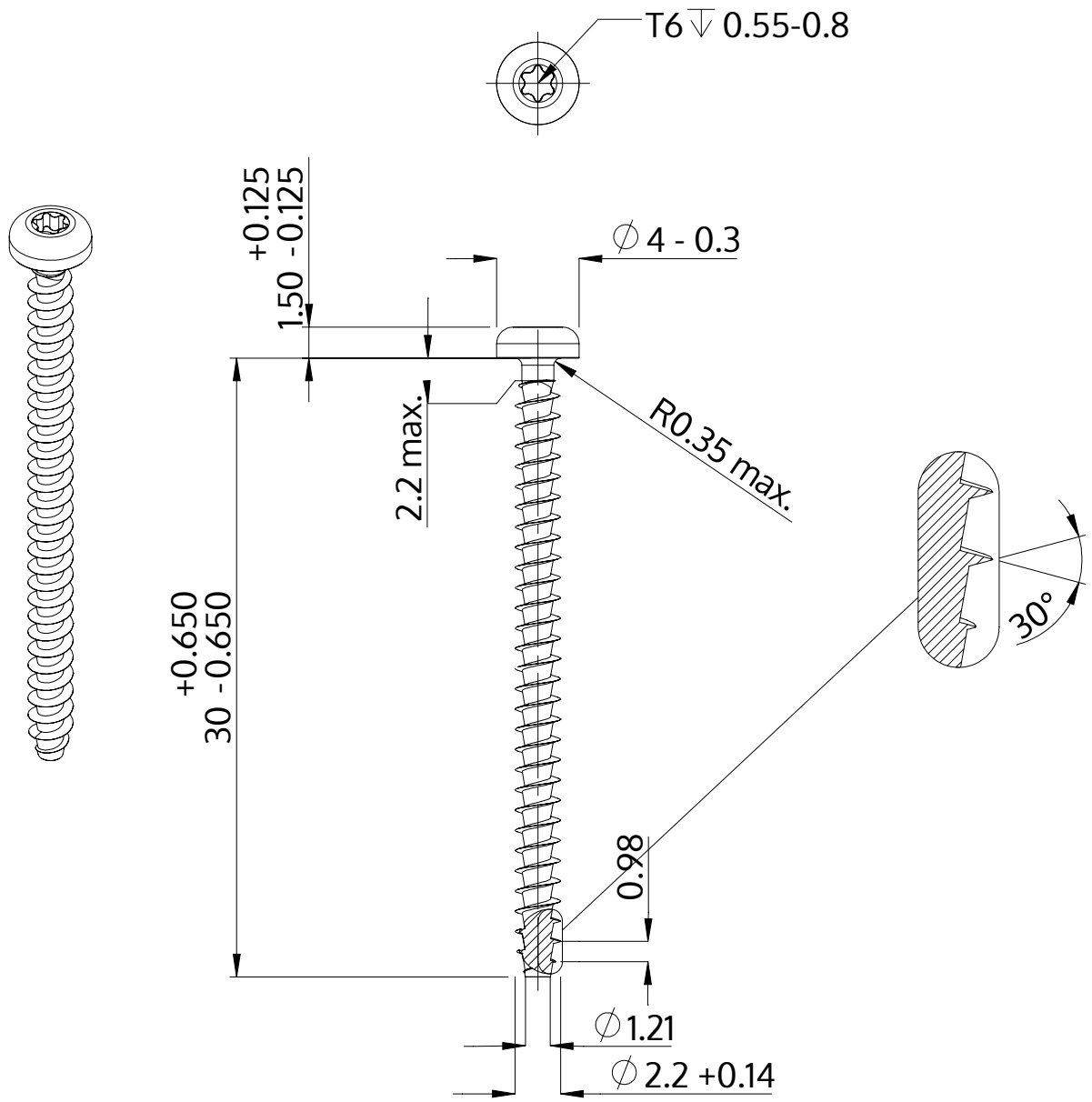

Beskrivning	STP39A 2.2x30.0 - T6
Material	stål, härdat
Yta	ZnNi svart-passiviserad/Cr-VI-fri, härdad, förseglad
Vikt	0.583 kg / 1000 styck

SCREWERK	**STP39A0220300B**	
Metrisk skiss A4	Skala 3:1	2025-04