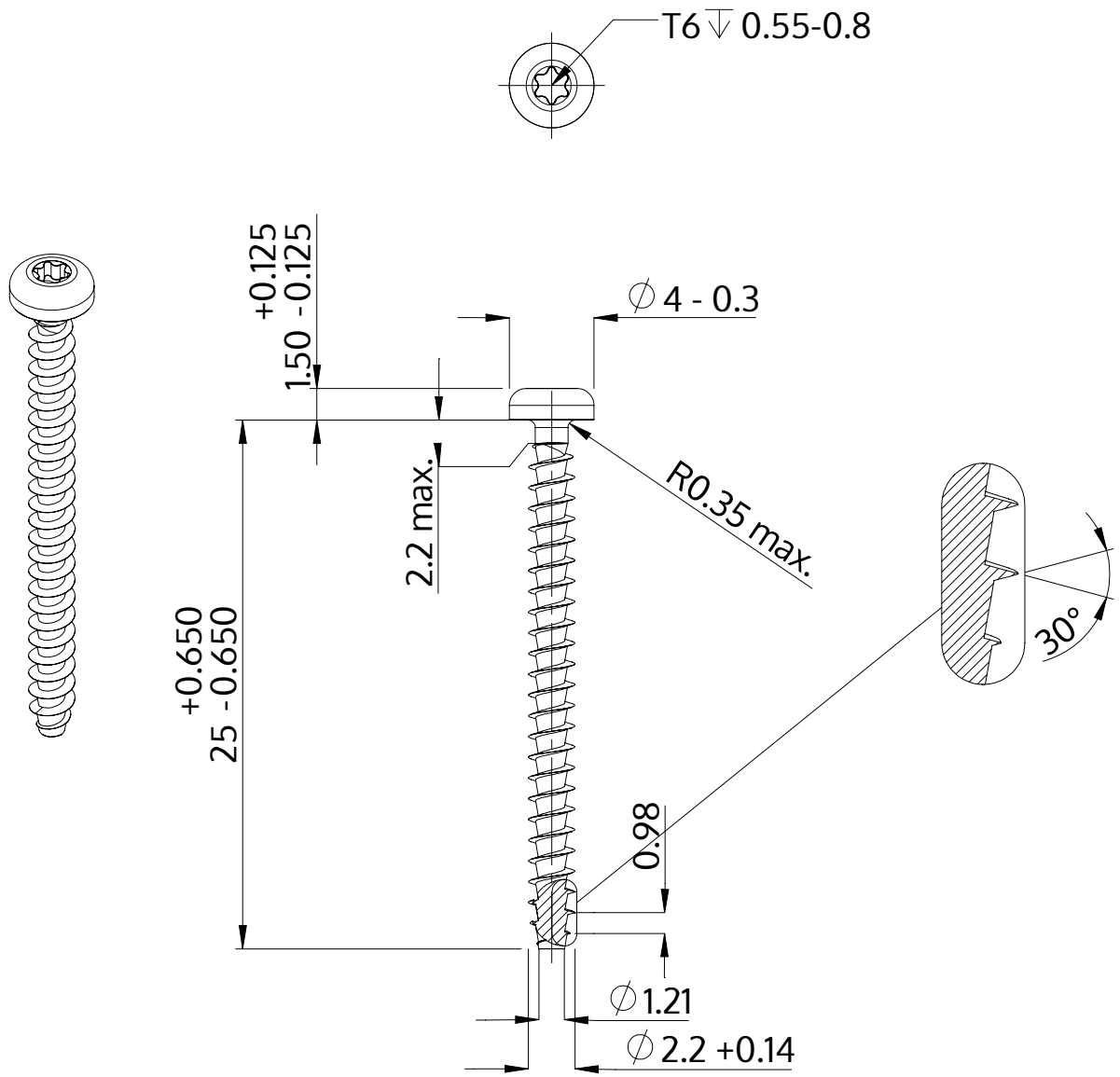

Descrição	STP39A 2.2x25.0 - T6
Material	inox A2
Superfície	Decapado e passivado
Peso	0.504 kg / 1000 peças

SCREWERK	**STP39A0220250E**	
Desenho Métrico A4	Escala 3:1	2024-10