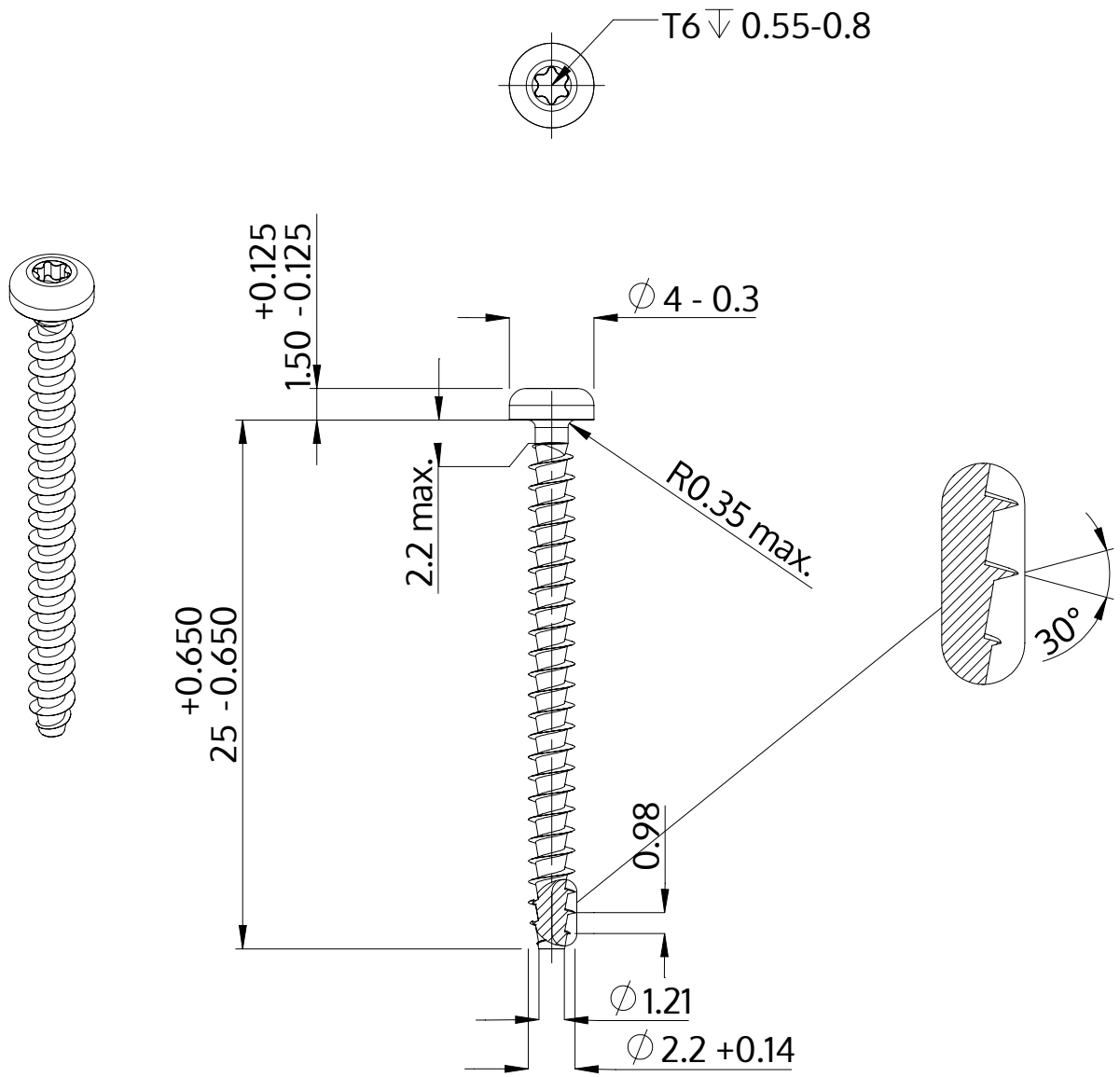

Descriere	STP39A 2.2x25.0 - T6
Material	oțel, călit
Exterior	zincat, Nichelat, pasivat negru / nu conține Cr-VI, recopt, ermetizat
Greutate	0.504 kg / 1000 unități

SCREWERK	**STP39A0220250B**	
Desen metric A4	Scalarea 3:1	2025-04