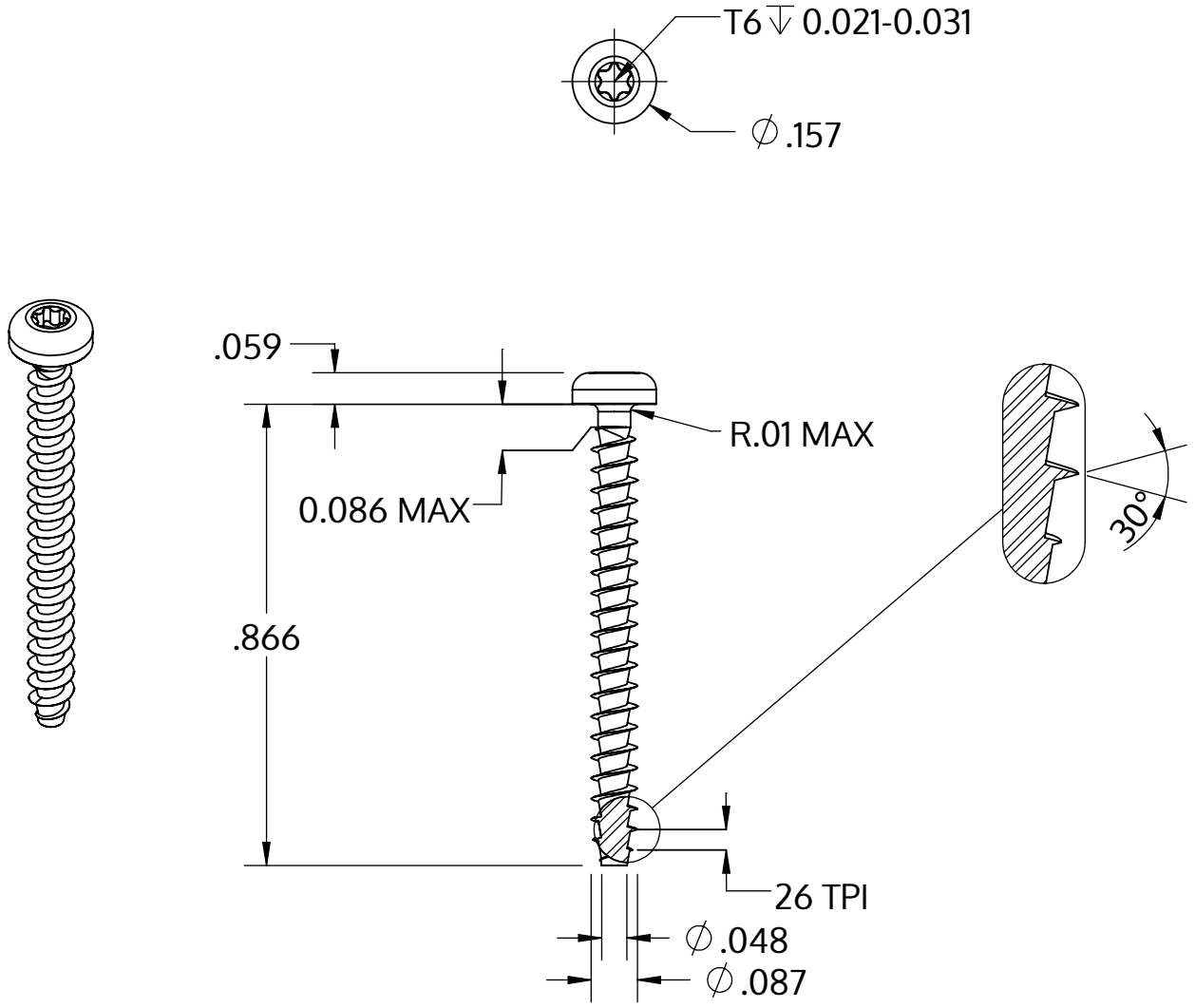

Metric size	M2.2 x 0.98 mm
US size (converted)	#0.086-26
	Tolerances [inch]
Length	+/- 0.025
Head diameter	+0 / -0.011
Head height	+/- 0.004
Thread diameter	+0.005 / -0

Descrição	STP39A 2.2x22.0 - T6
Material	aço, endurecido
Superfície	zincado 5-7 µm, galvanizado, azul / passivado transparente
Peso	0.456 kg / 1000 peças

SCREWERK	**STP39A0220220S**	
_Zoll Zeichnung Größe A	Escala None:1	2024-04