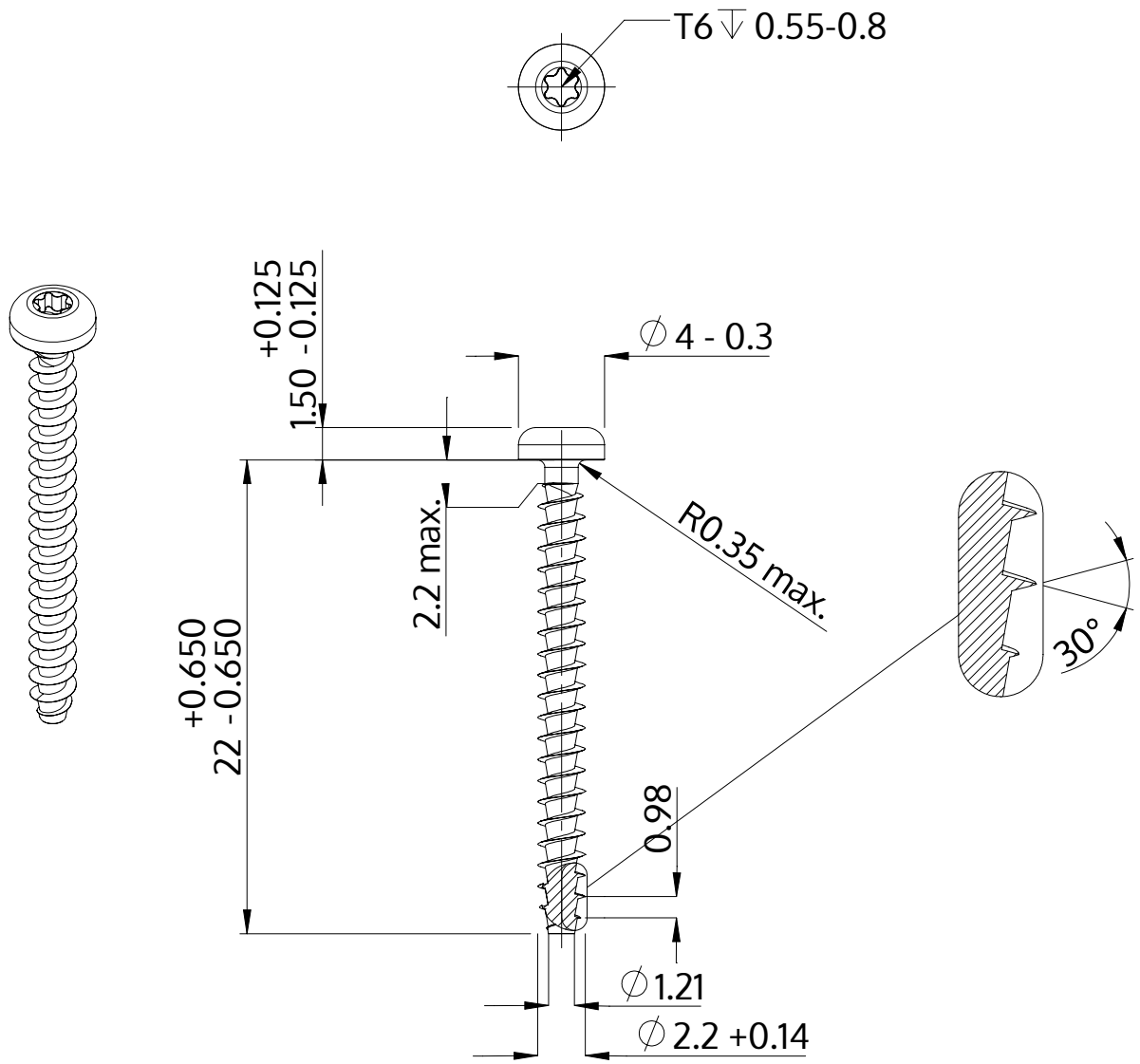

Descrição	STP39A 2.2x22.0 - T6
Material	aço, endurecido
Superfície	Zincado Niquelado Galvanizado, Passivado negro
Peso	0.456 kg / 1000 peças

SCREWERK	**STP39A0220220B**	
Desenho Métrico A4	Escala 3:1	2025-04