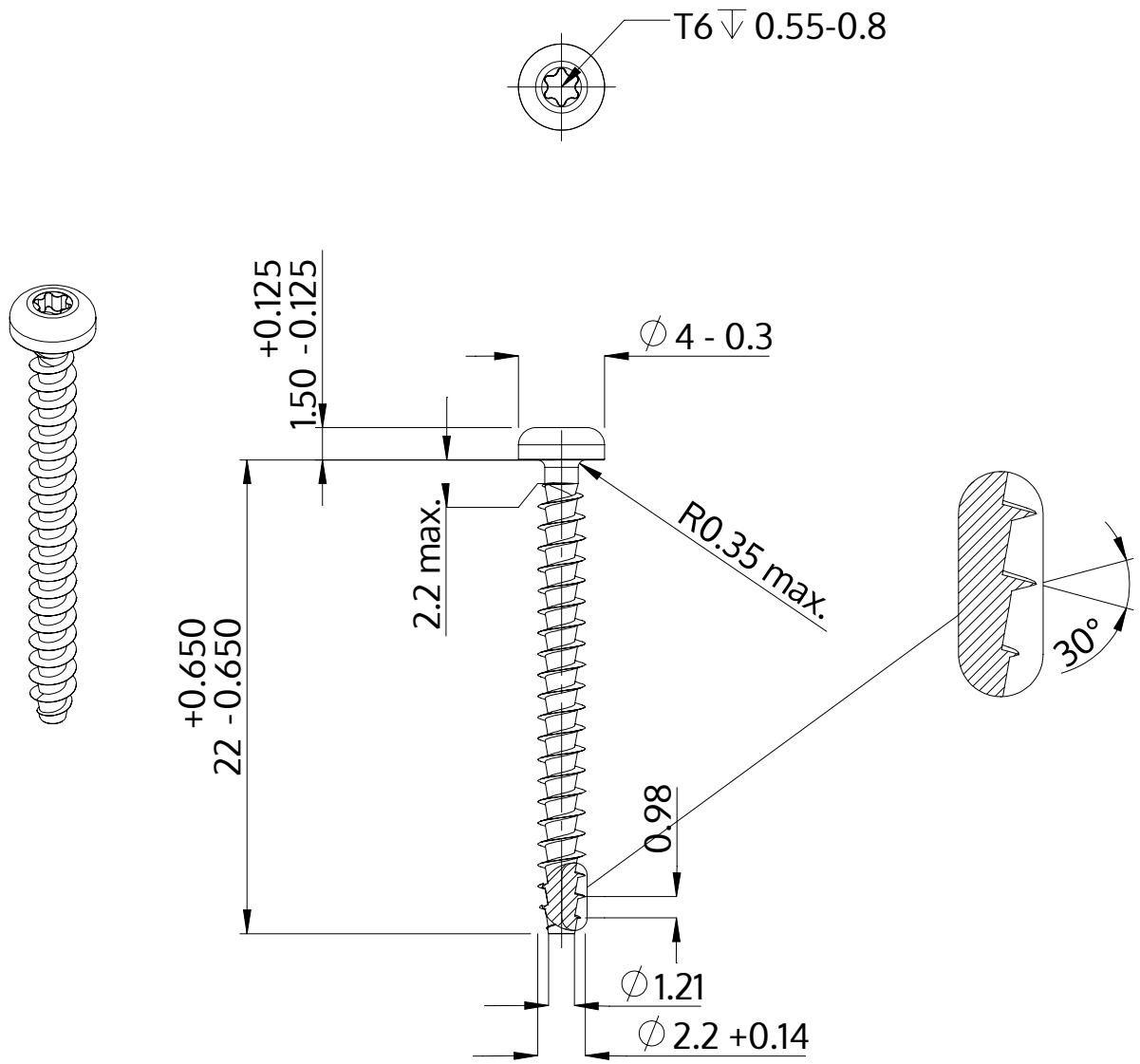

Beschrijving	STP39A 2.2x22.0 - T6
Materiaal	veredeld staal
Oppervlak	ZnNi zwart-gepassiveerd, getempert, verzegeld
Gewicht	0.456 kg / 1000 stuk

SCREWERK	**STP39A0220220B**	
Metrische tekening A4	Schaal 3:1	2025-12