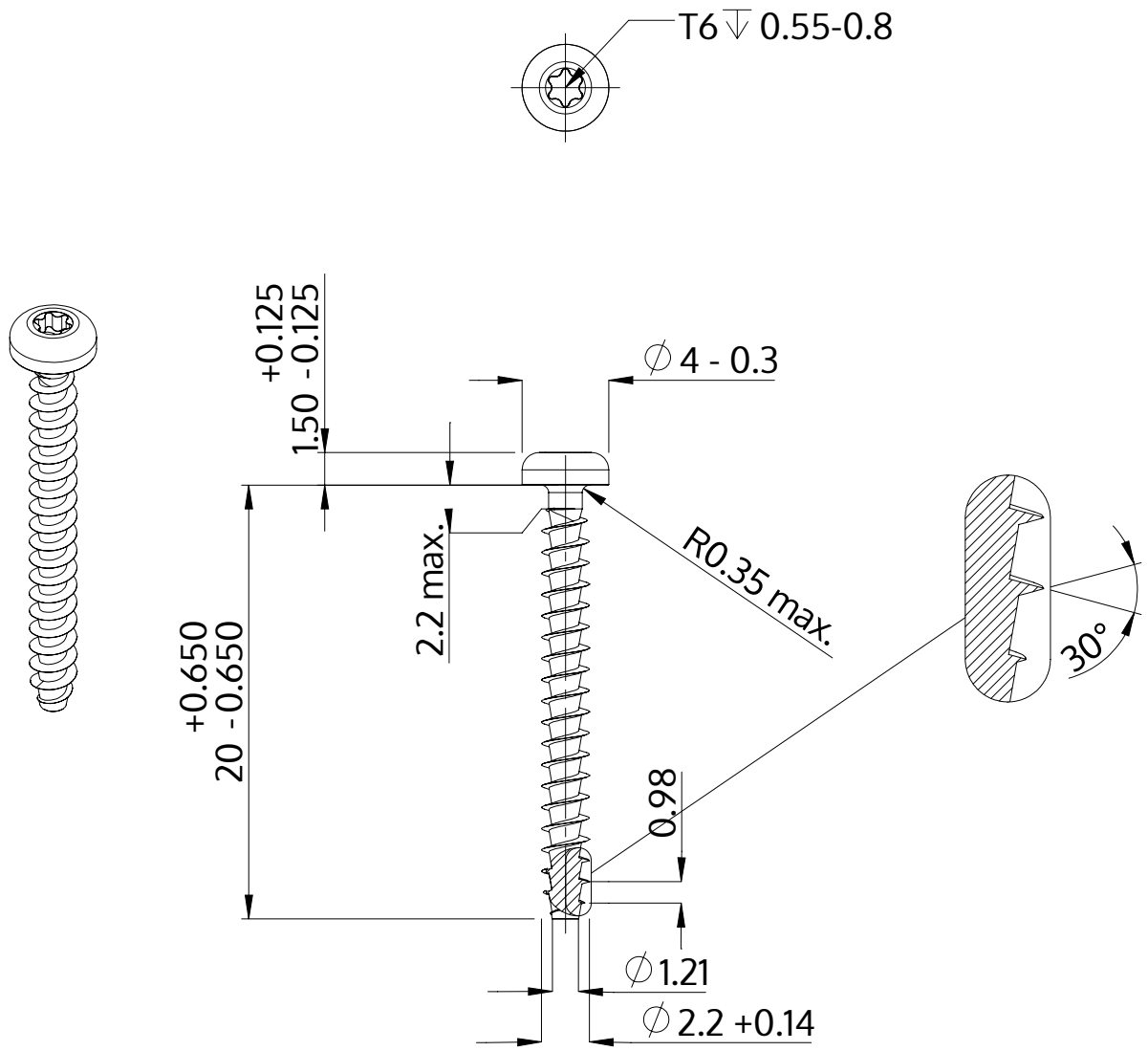

Beschreibung	STP39A 2.2x20.0 - T6
Werkstoff	Stahl, vergütet
Oberfläche	ZnNi min. 5µm, schwarz passiviert, getempert, versiegelt
Gewicht	0.425 kg / 1000 Stück

SCREWERK	**STP39A0220200B**	
Metrische Zeichnung A4	Skalierung 3:1	2025-05