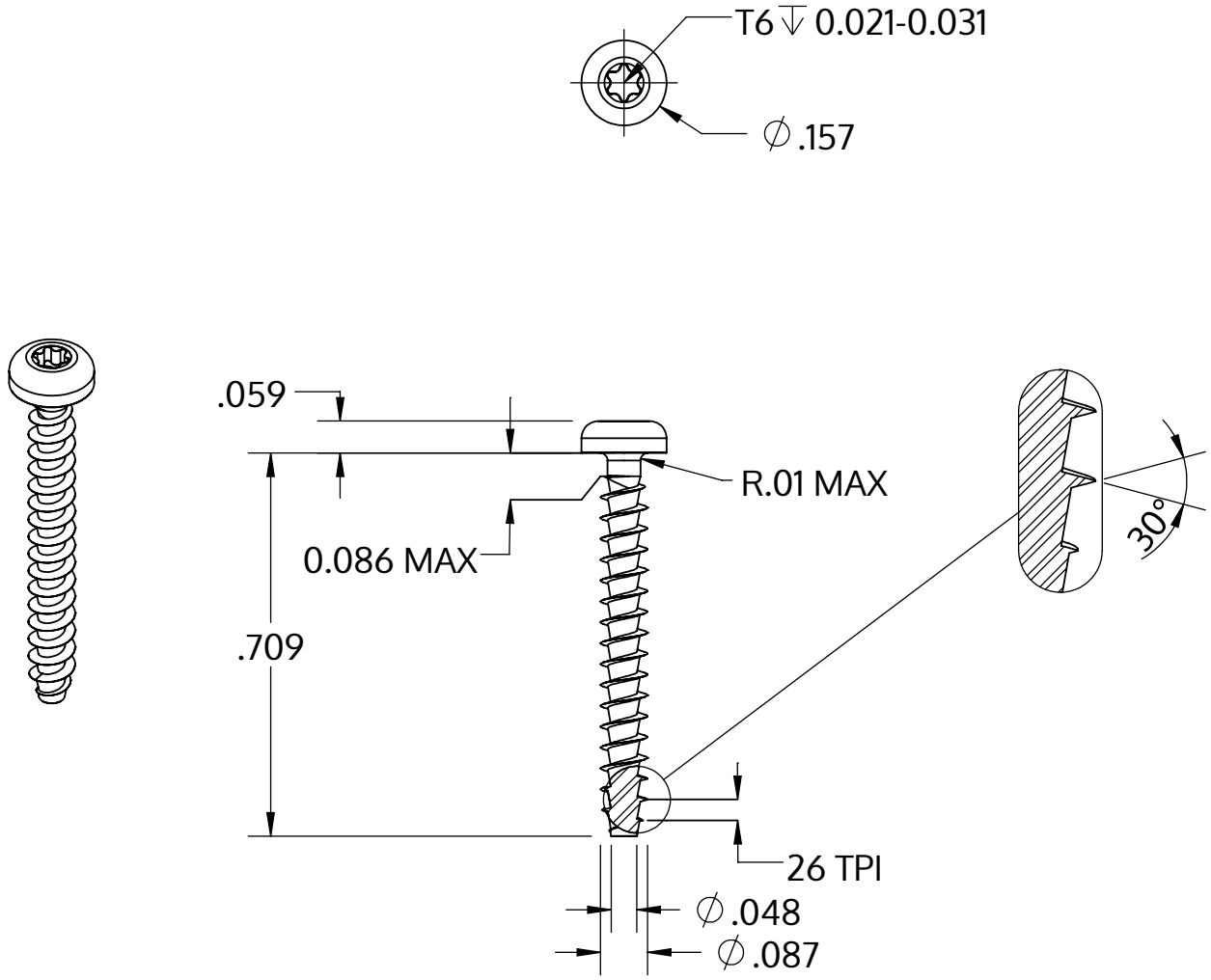

Metric size	M2.2 x 0.98 mm
US size (converted)	#0.086-26
	Tolerances [inch]
Length	+/- 0.021
Head diameter	+0 / -0.011
Head height	+/- 0.004
Thread diameter	+0.005 / -0

Açıklaması	STP39A 2.2x18.0 - T6
Malzeme	Çelik, sertleştirilmiş
Kaplama	galvanizli 5-7 µm, temperliö mavi / şeffaf pasifleştirilmiştir
Ağırlık	0.393 kg / 1000 Adet

SCREWERK	**STP39A0220180S**	
_Zoll Zeichnung Größe A	Ölçeklendirme 3:1	2024-10