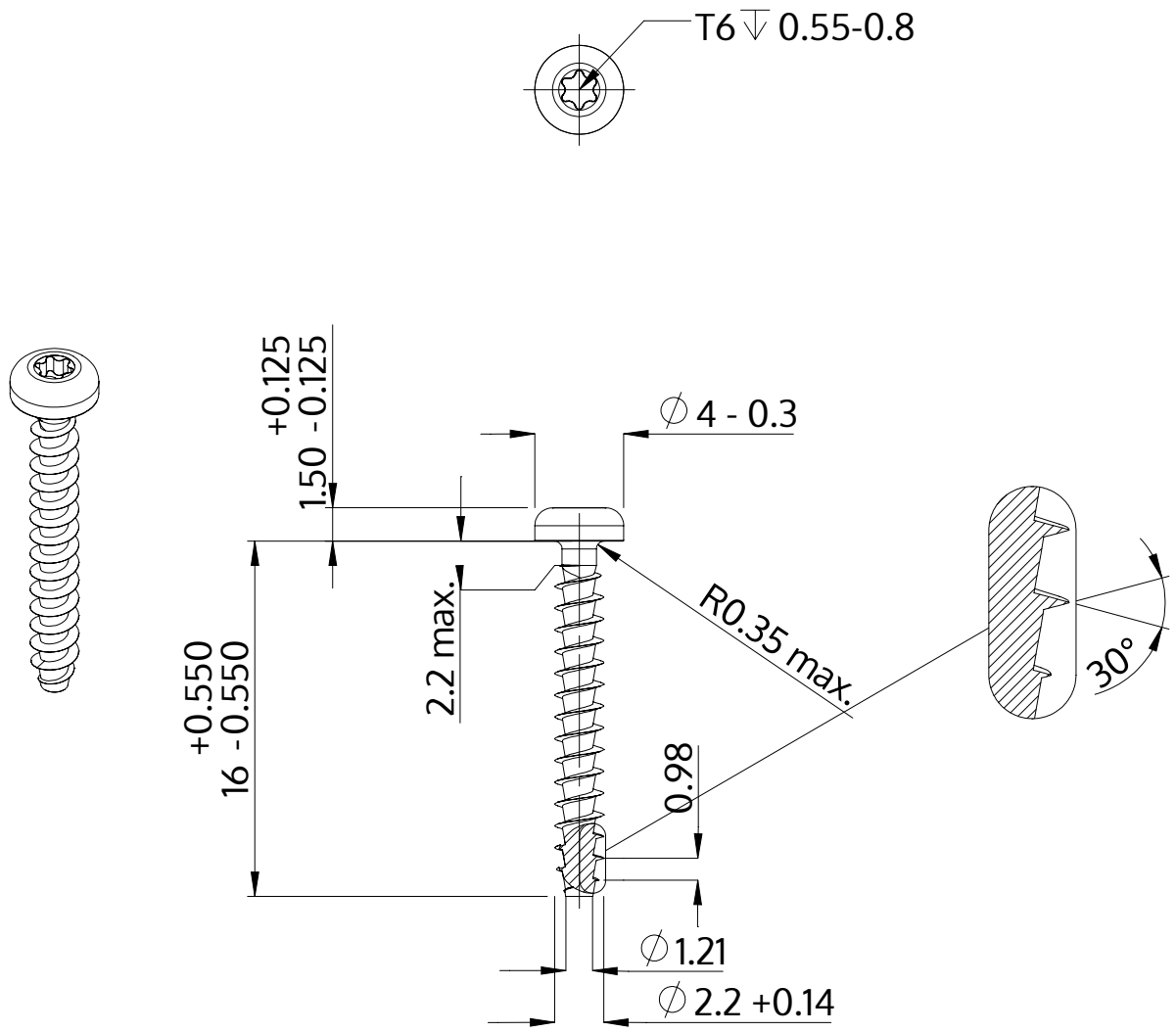

Descripción	STP39A 2.2x16.0 - T6
Material	Acero, endurecido
Superficie	galvanizado 5-7 micras, recocido, azul / pasivado transparente
Peso	0.361 kg / 1000 Piezas

SCREWERK	**STP39A0220160S**	
Diseño métrico	Escalada 3:1	2024-10