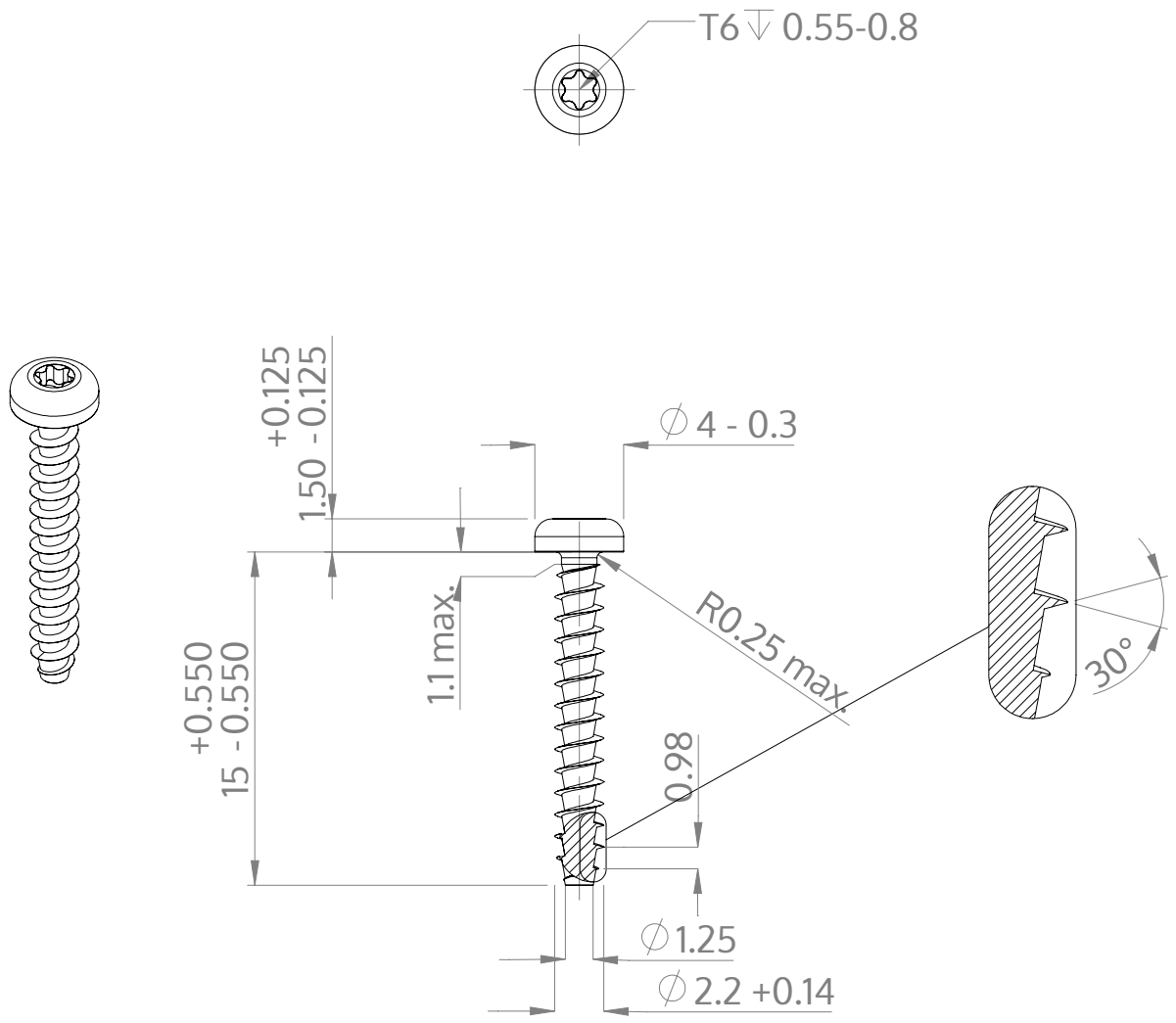

Açıklaması	STP39A 2.2x15.0 - T6
Malzeme	Çelik, sertleştirilmiş
Kaplama	ZnNi siyah-pasifleştirilmiştir, temperlenmistir, kaplanmış
Ağırlık	0.345 kg / 1000 Adet

SCREWERK	**STP39A0220150B**	
Metrik çizim A4	Ölçeklendirme 3:1	2025-04