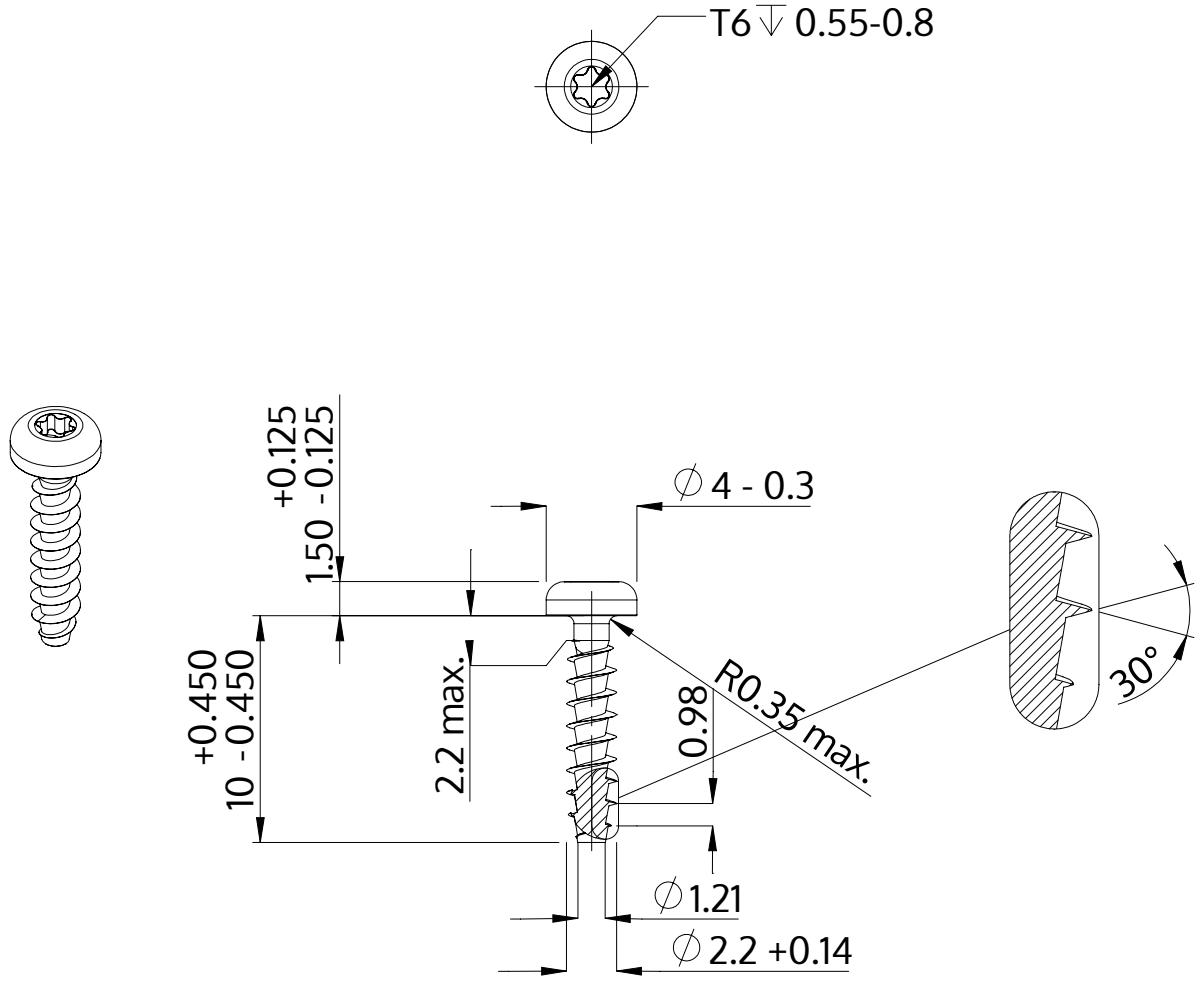

Beskrivning	STP39A 2.2x10.0 - T6
Material	rostfritt stål A2
Yta	blank och passiviserad
Vikt	0.266 kg / 1000 styck

SCREWERK	**STP39A0220100E**	
Metrisk skiss A4	Skala 3:1	2024-10