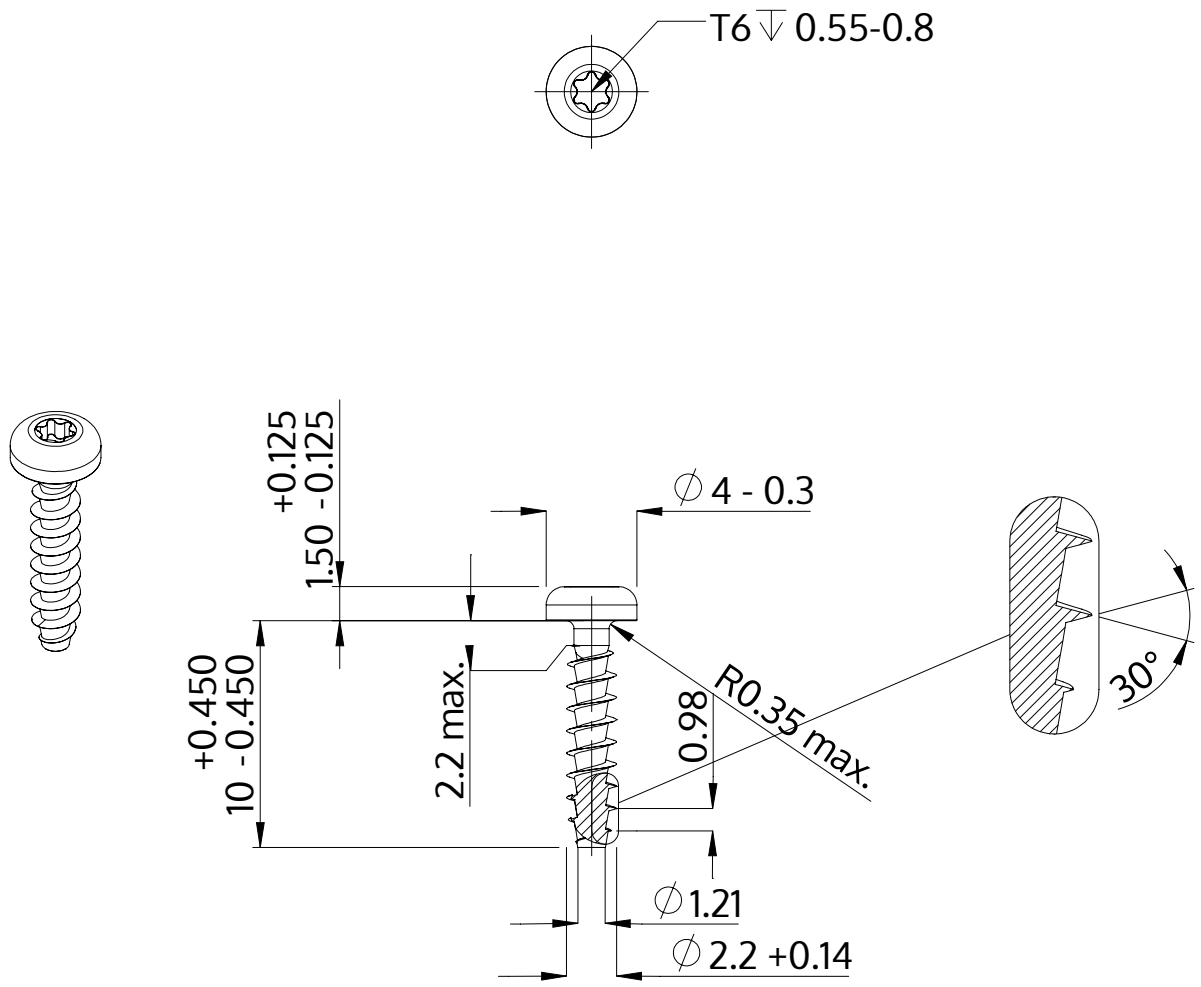

Descriere	STP39A 2.2x10.0 - T6
Material	oţel inoxidabil A2
Exterior	neacoperit, murat și pasivat
Greutate	0.266 kg / 1000 unități

SCREWERK	**STP39A0220100E**	
Desen metric A4	Scalarea 3:1	2024-10