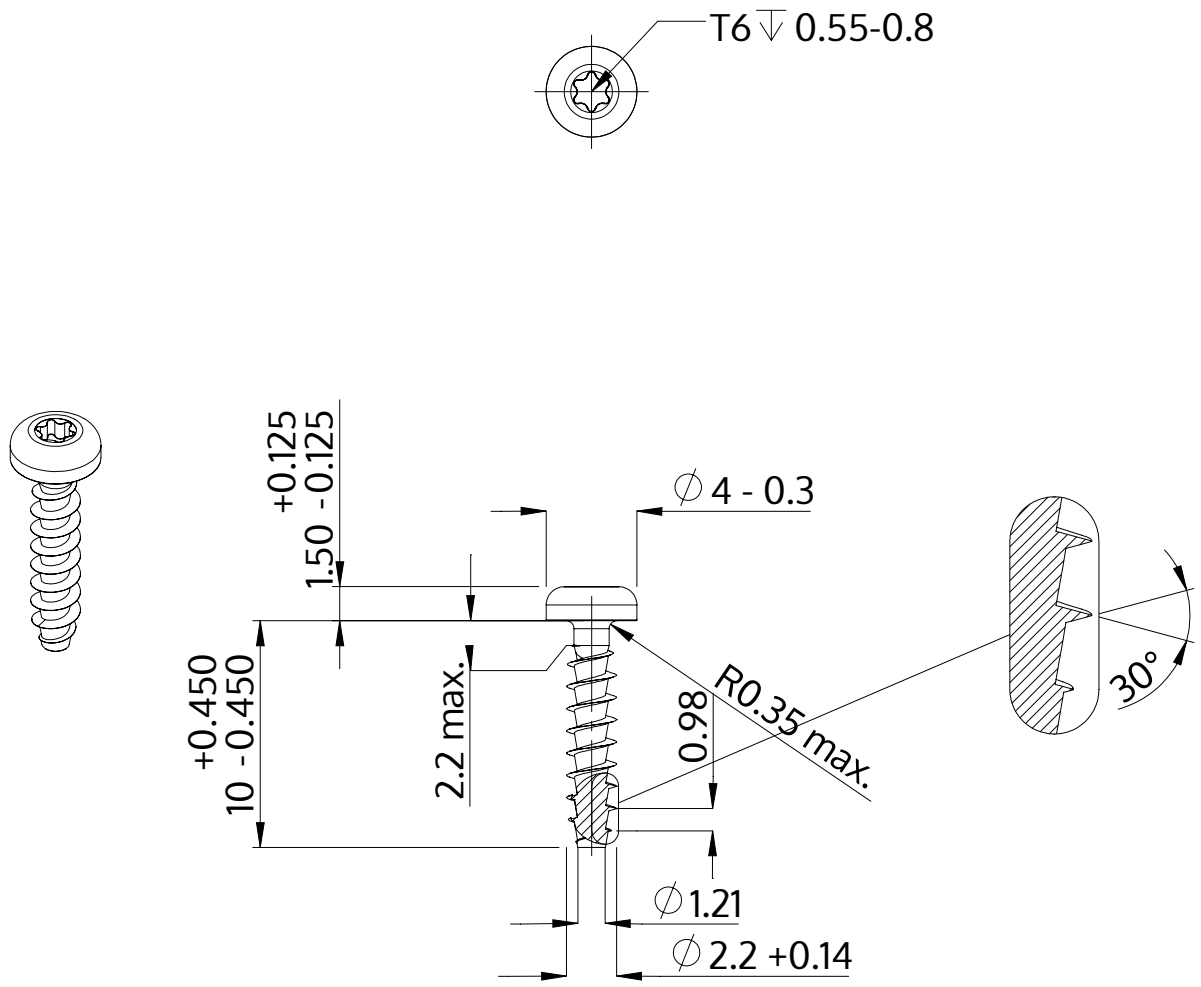

Beskrivelse	STP39A 2.2x10.0 - T6
Materiale	Ædelstål A2
Overflade	blank, bejdset og passiveret
Vægt	0.266 kg / 1000 stykke

SCREWERK	**STP39A0220100E**	
Metrisk tegning A4	Skalering 3:1	2024-10