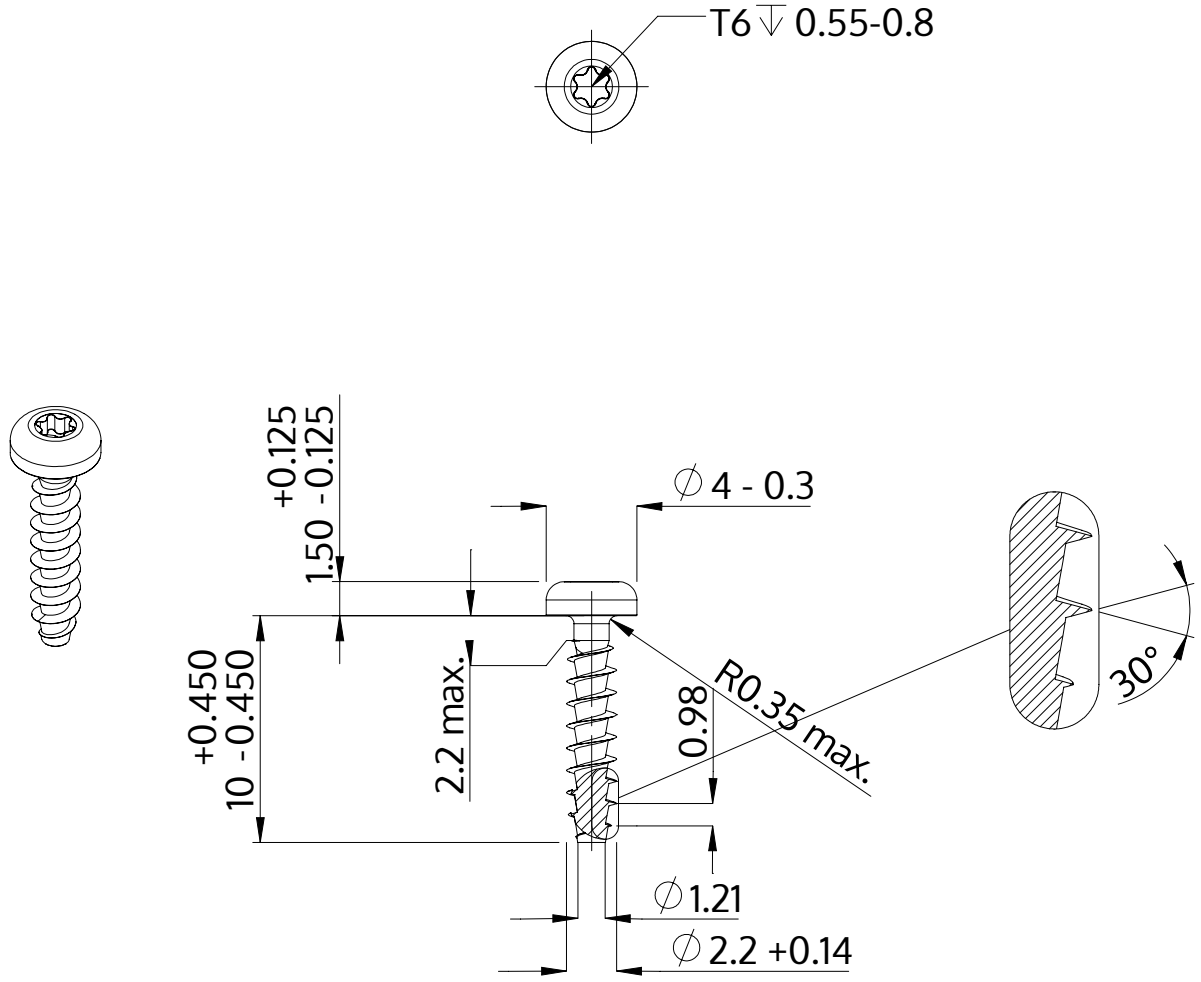

Popis	STP39A 2.2x10.0 - T6
Materiál	Nerezová ocel A2
Povrch	holá, mořená a pásová ocel
Hmotnost	0.266 kg / 1000 Kus

SCREWERK	**STP39A0220100E**	
Metric výkres A4	Měřítko 3:1	2024-10