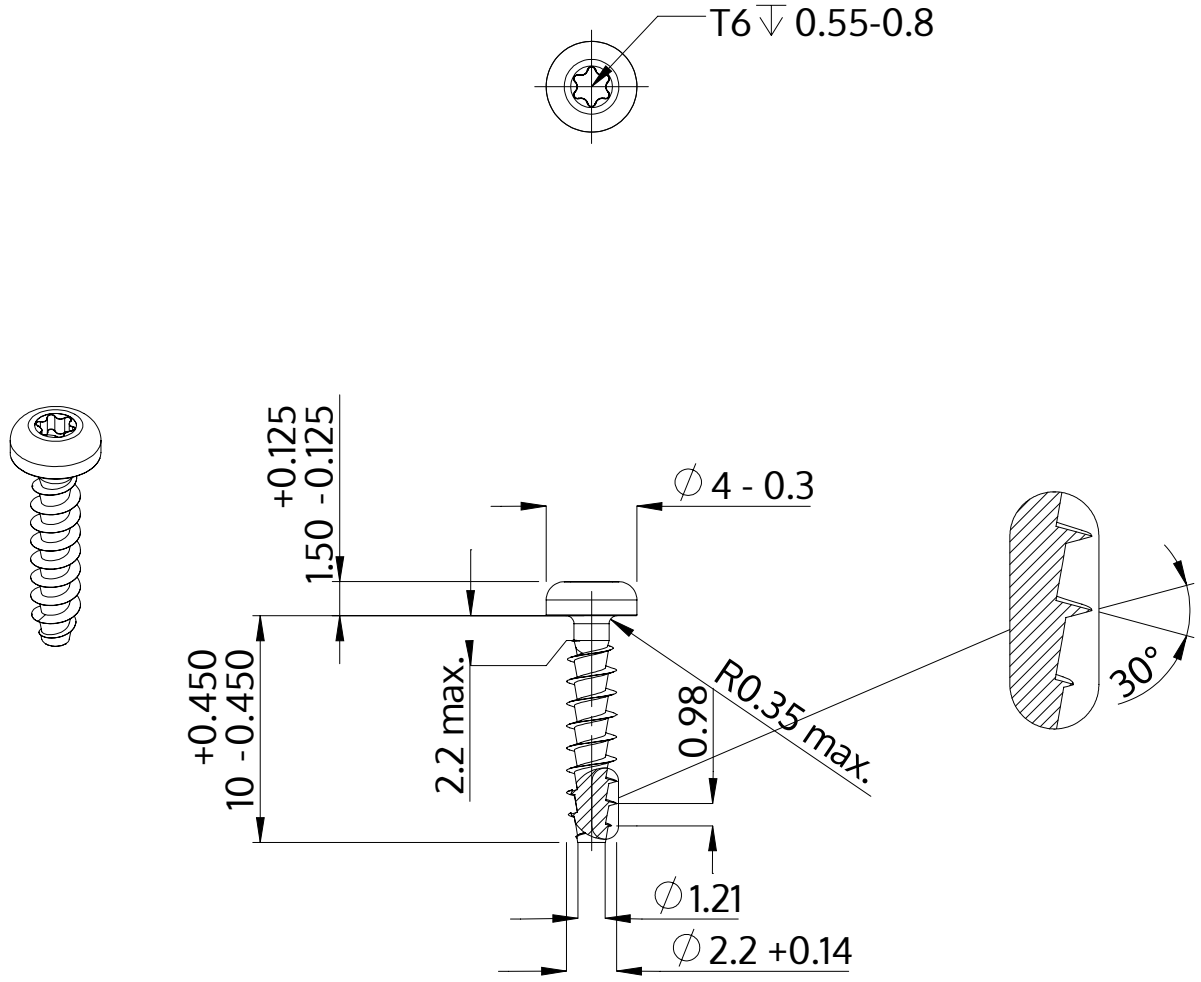

Açıklaması	STP39A 2.2x10.0 - T6
Malzeme	Paslanmaz Çelik A4
Kaplama	Parlak, cilalanmış ve pasifleştirilmiştir
Ağırlık	0.266 kg / 1000 Adet

SCREWERK	**STP39A0220100C**	
Metrik çizim A4	Ölçeklendirme 3:1	2024-10