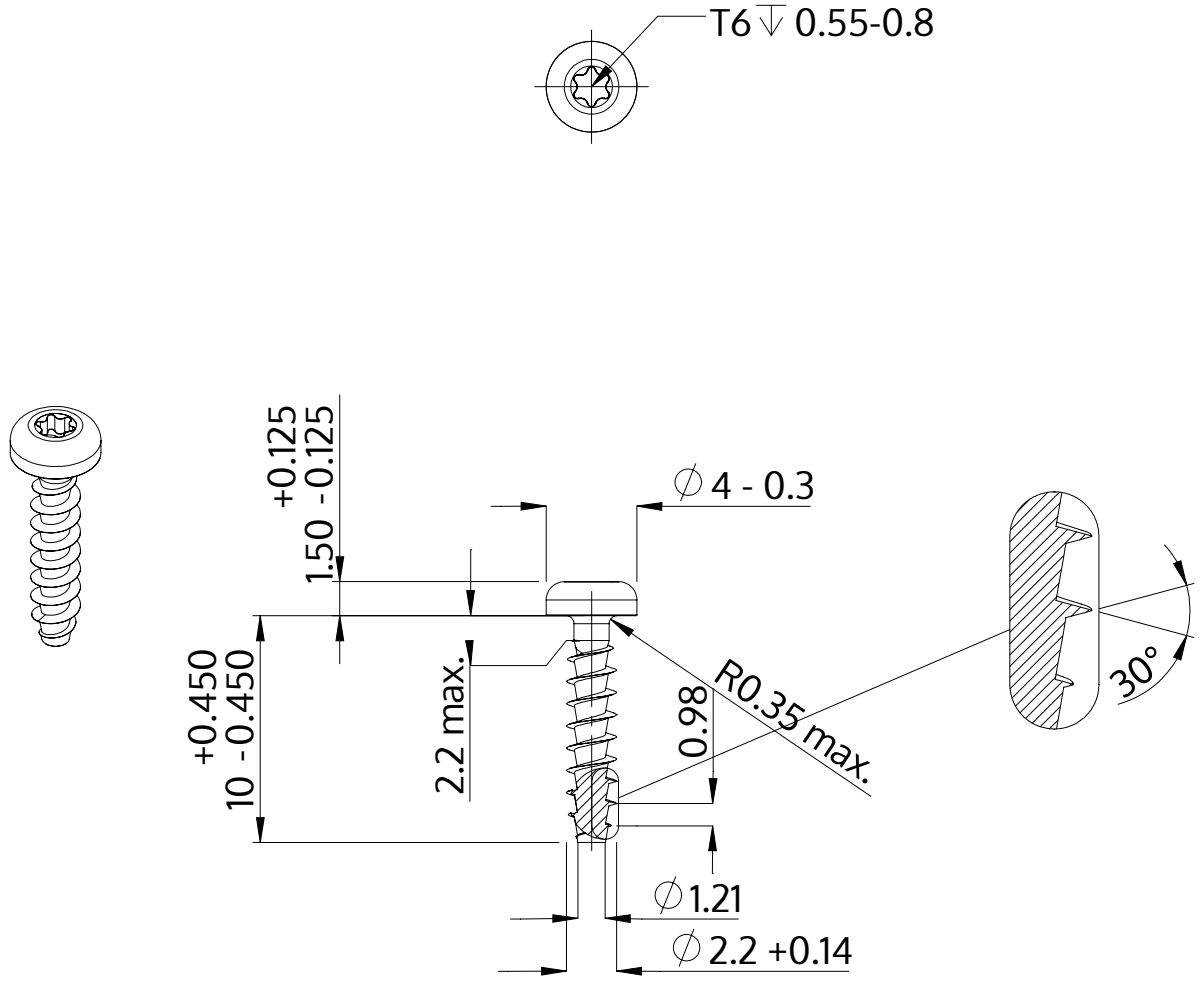

Beschrijving	STP39A 2.2x10.0 - T6
Materiaal	veredeld staal
Oppervlak	ZnNi zwart-gepassiveerd, getempert, verzegeld
Gewicht	0.266 kg / 1000 stuk

SCREWERK	**STP39A0220100B**	
Metrische tekening A4	Schaal 3:1	2025-04