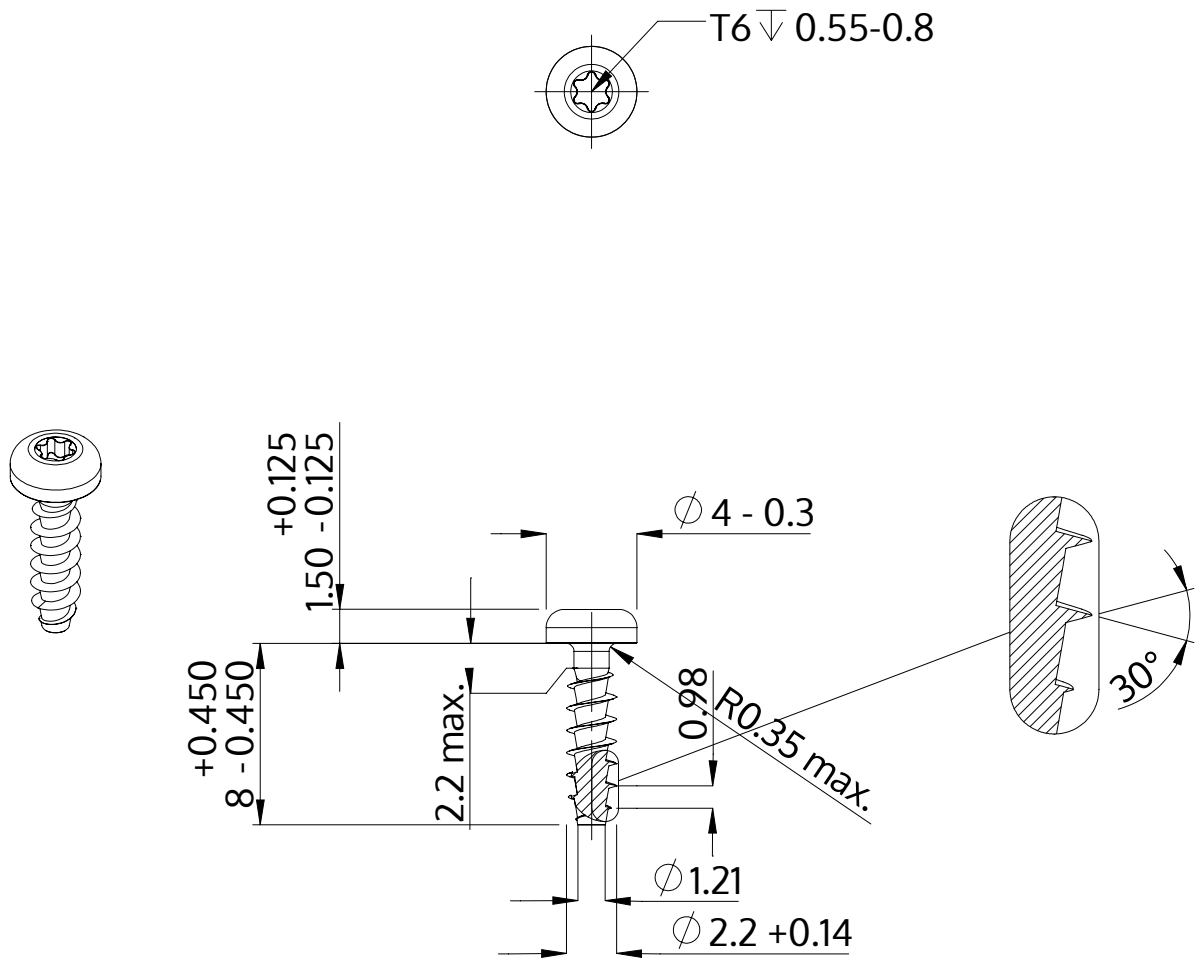

Description	STP39A 2.2x8.0 - T6
Matière	acier inoxydable A2
Surface	brillant décapé et passivé
Poids	0.234 kg / 1000 Unité

SCREWERK	**STP39A0220080E**	
Dessin métrique A4	Redimensionner 3:1	2024-10