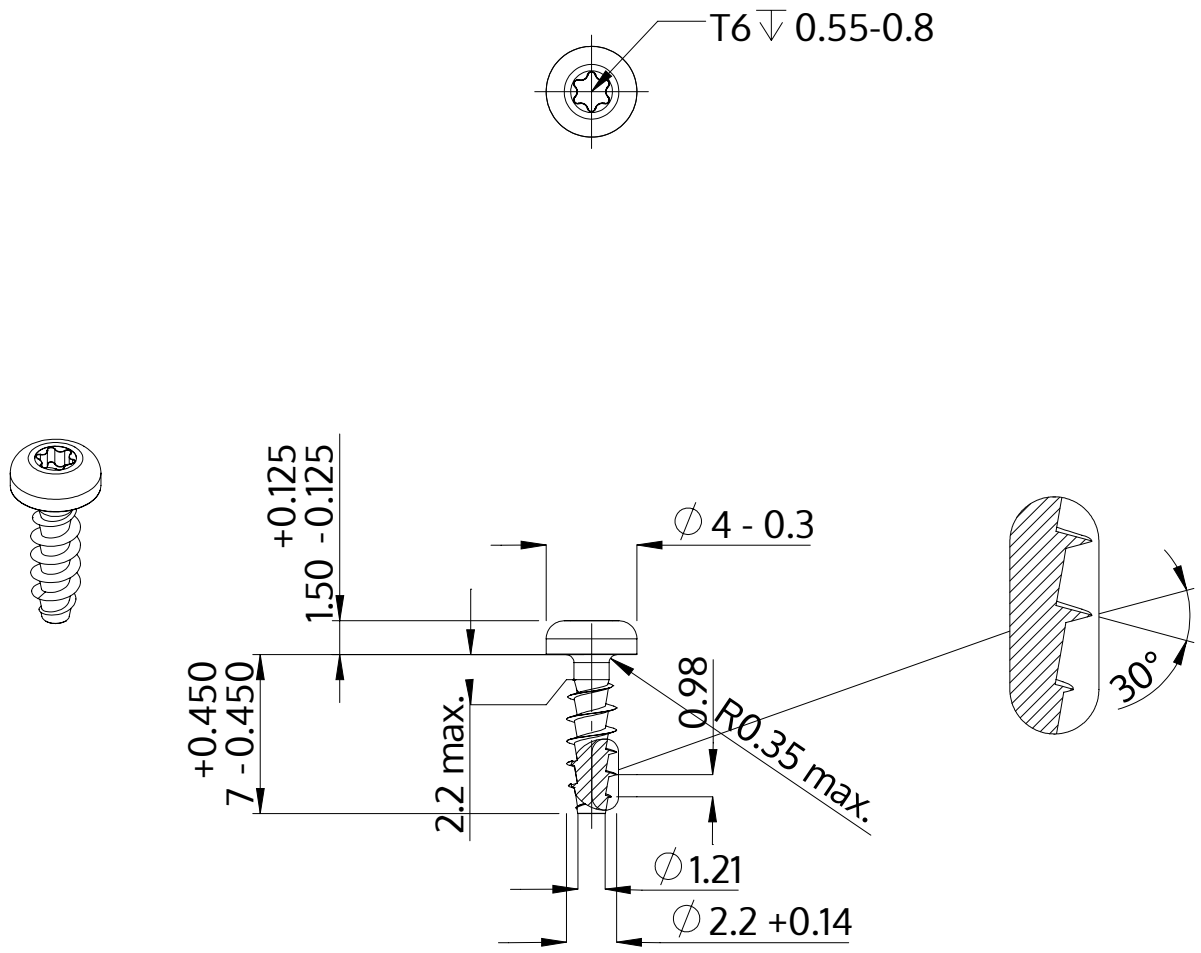

Beschrijving	STP39A 2.2x7.0 - T6
Materiaal	veredeld staal
Oppervlak	verzinkt 5-7 µm, getempert, blauw / transparant gepassiveerd
Gewicht	0.218 kg / 1000 stuk

SCREWERK	**STP39A0220070S**	
Metrische tekening A4	Schaal 3:1	2024-10