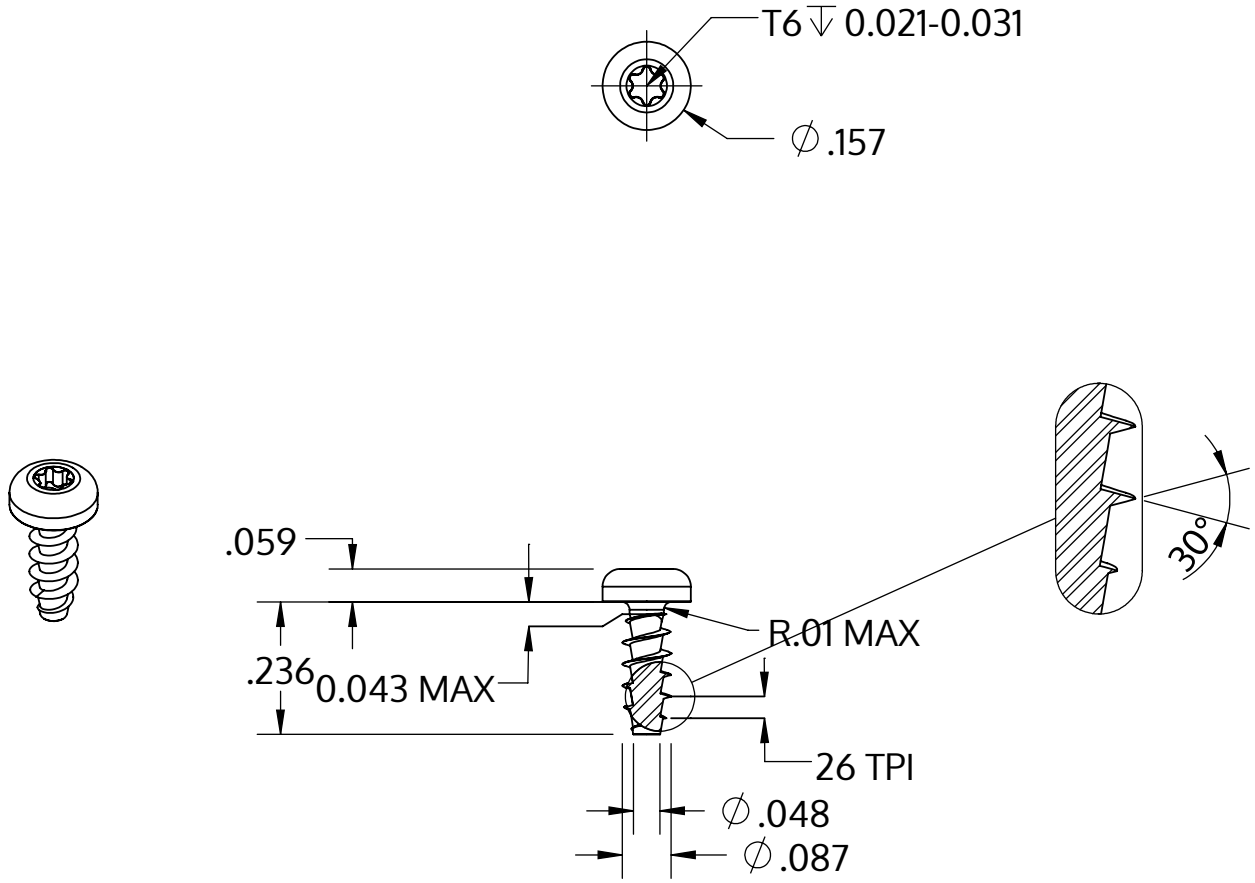

Metric size	M2.2 x 0.98 mm
US size (converted)	#0.086-26
	Tolerances [inch]
Length	+/- 0.014
Head diameter	+0 / -0.011
Head height	+/- 0.004
Thread diameter	+0.005 / -0

Popis	STP39A 2.2x6.0 - T6
Materiál	Temperovaná ocel
Povrch	Pozinkovaná 5-7 µm, temperovaná, modrá, pasivovaná průhledně
Hmotnost	0.202 kg / 1000 Kus

SCREWERK	**STP39A0220060S**	
_Zoll Zeichnung Größe A	Měřítko 3:1	2024-05