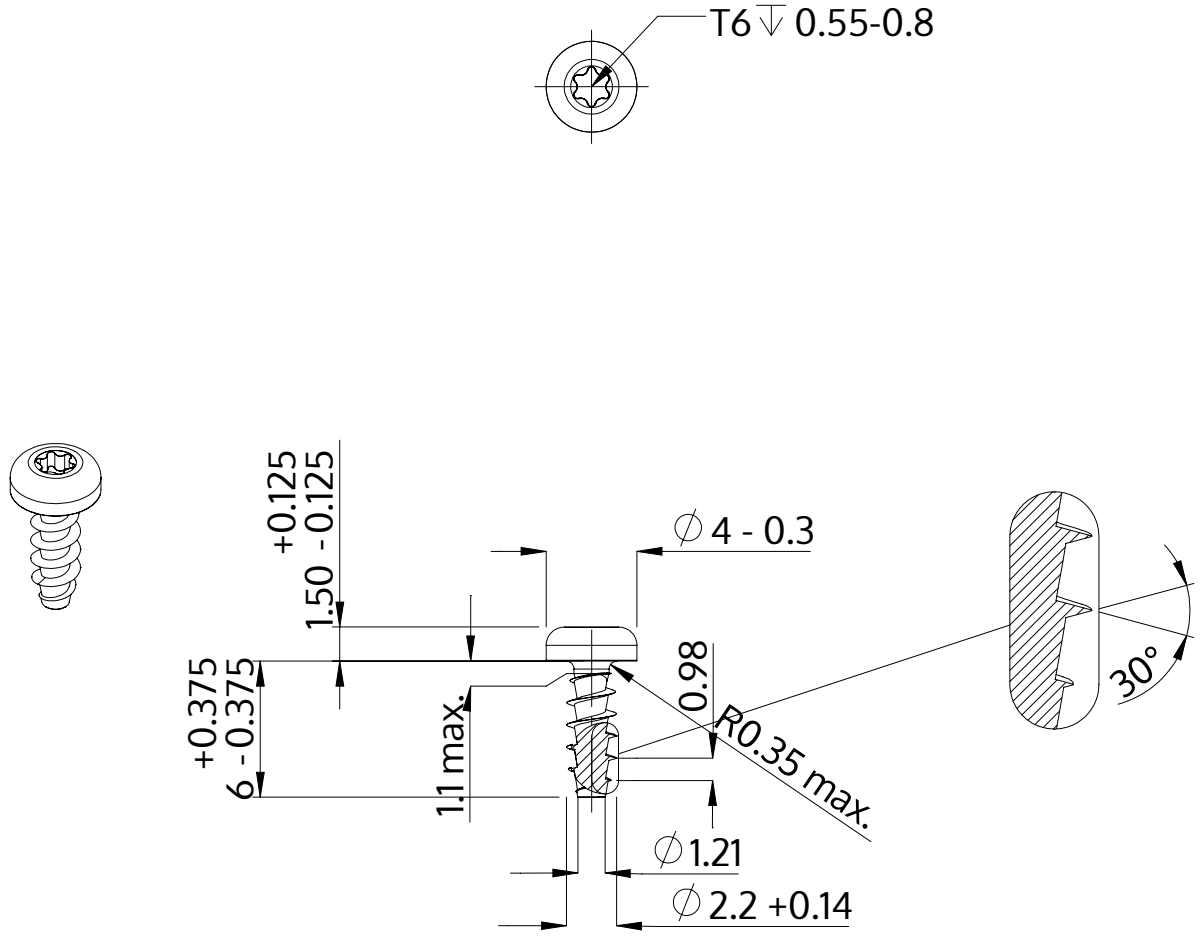

Descriere	STP39A 2.2x6.0 - T6
Material	oţel inoxidabil A2
Exterior	neacoperit, murat și pasivat
Greutate	0.202 kg / 1000 unități

SCREWERK	**STP39A0220060E**	
Desen metric A4	Scalarea 3:1	2024-05