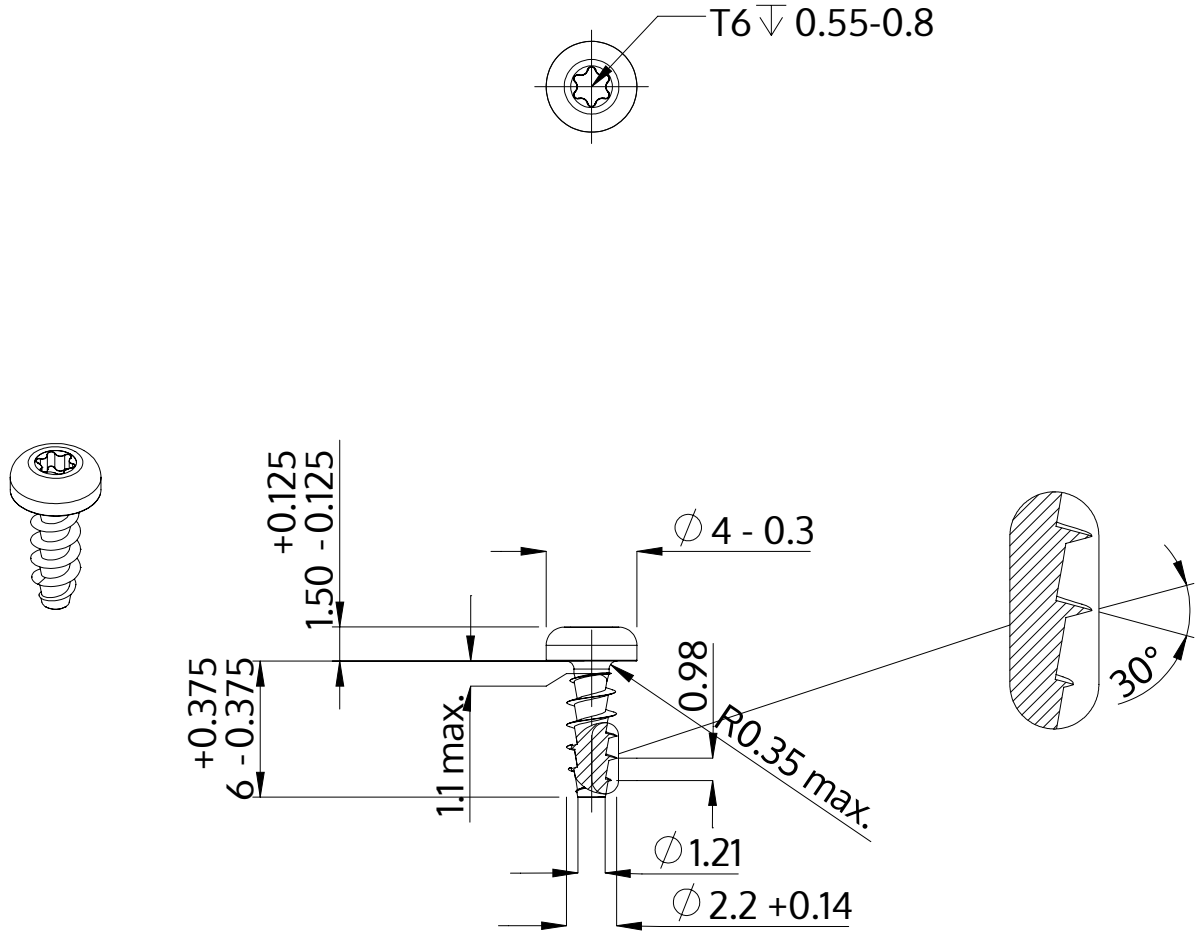

Descrizione	STP39A 2.2x6.0 - T6
Materiale	acciaio inossidabile A2
Superficie	bianco-decapato e passivato
Peso	0.202 kg / 1000 pezzi

SCREWERK	**STP39A0220060E**	
Disegno metrico A4	Scala 3:1	2024-10