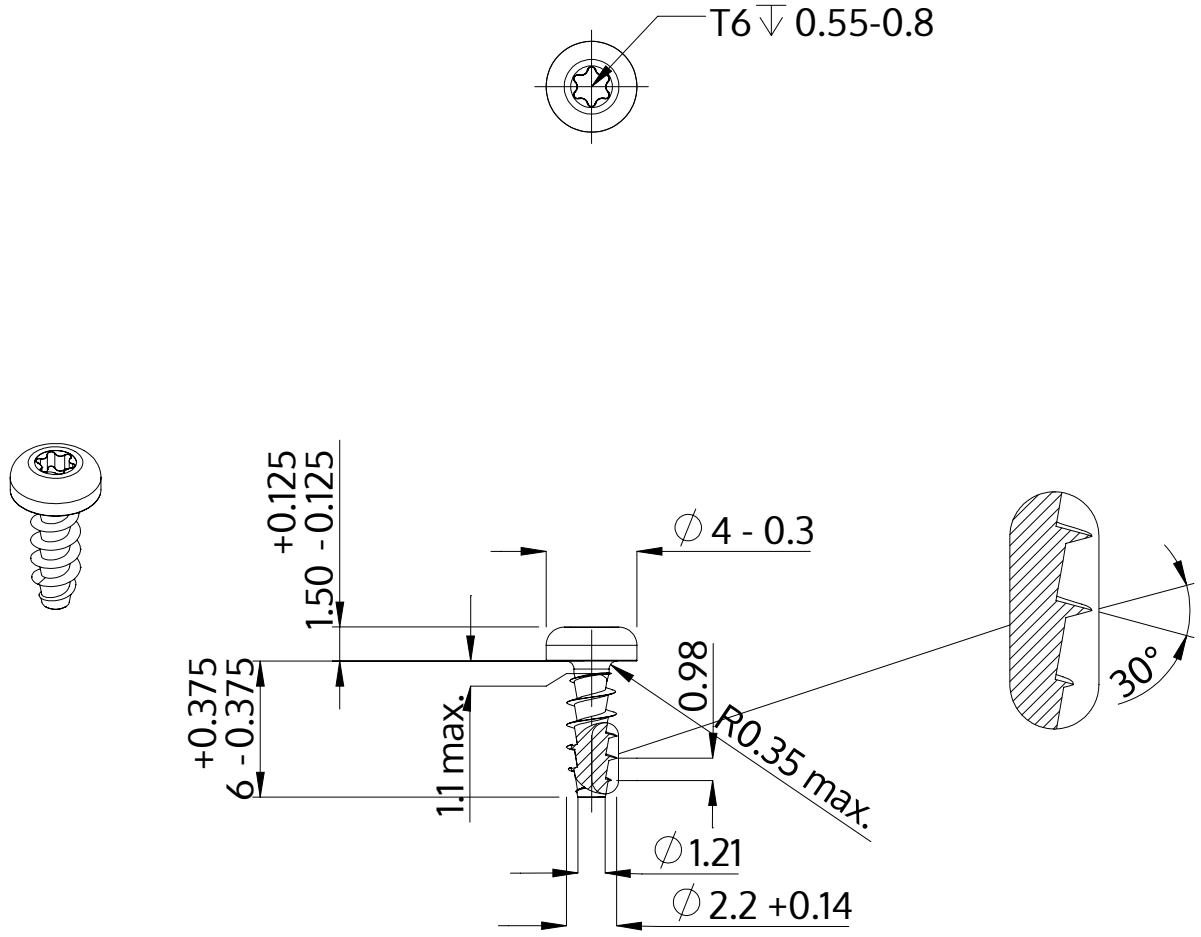

Description	STP39A 2.2x6.0 - T6
Matière	acier inoxydable A2
Surface	brillant décapé et passivé
Poids	0.202 kg / 1000 Unité

SCREWERK	**STP39A0220060E**	
Dessin métrique A4	Redimensionner None:1	2024-04