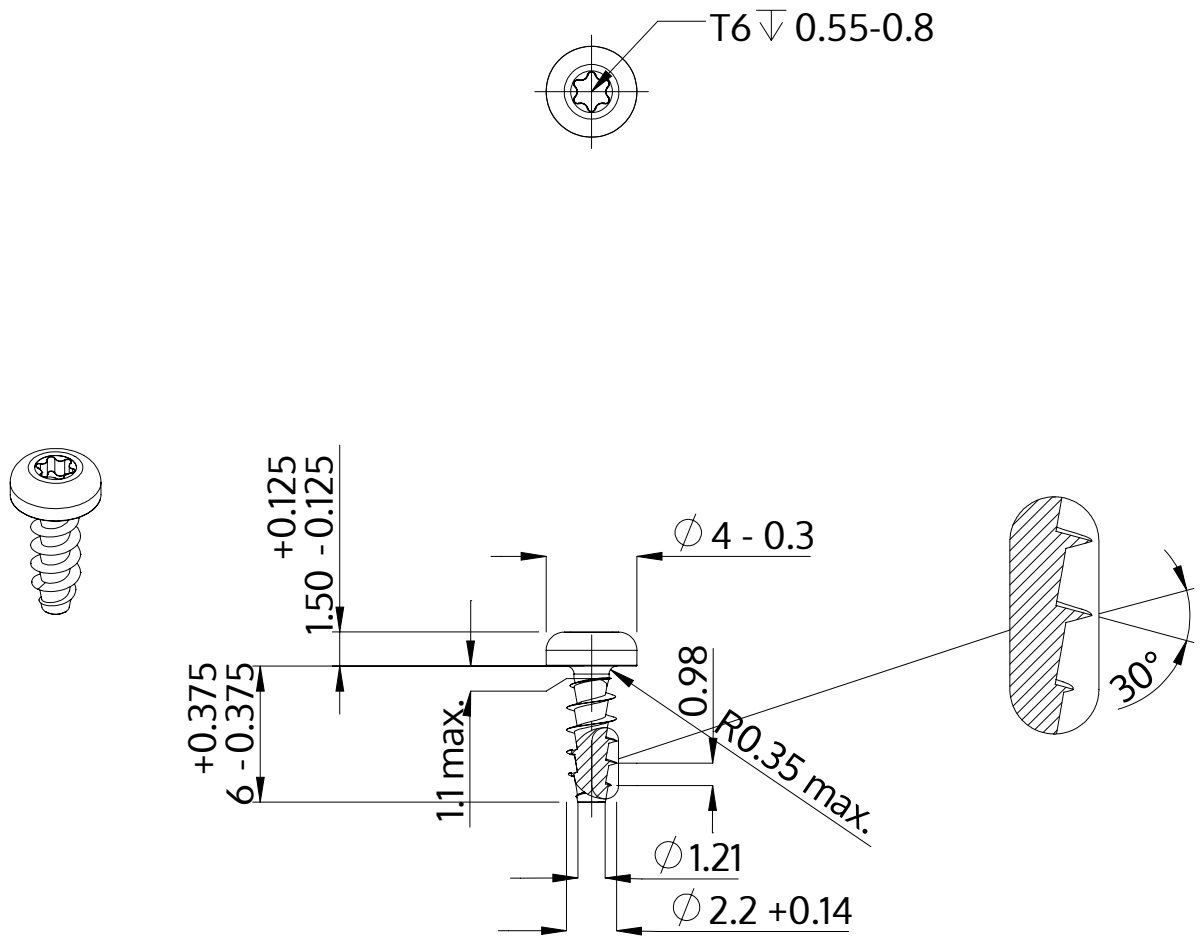

Beschreibung	STP39A 2.2x6.0 - T6
Werkstoff	Edelstahl A2
Oberfläche	blank, gebeizt und passiviert
Gewicht	0.202 kg / 1000 Stück

SCREWERK	**STP39A0220060E**	
Metrische Zeichnung A4	Skalierung 3:1	2024-05