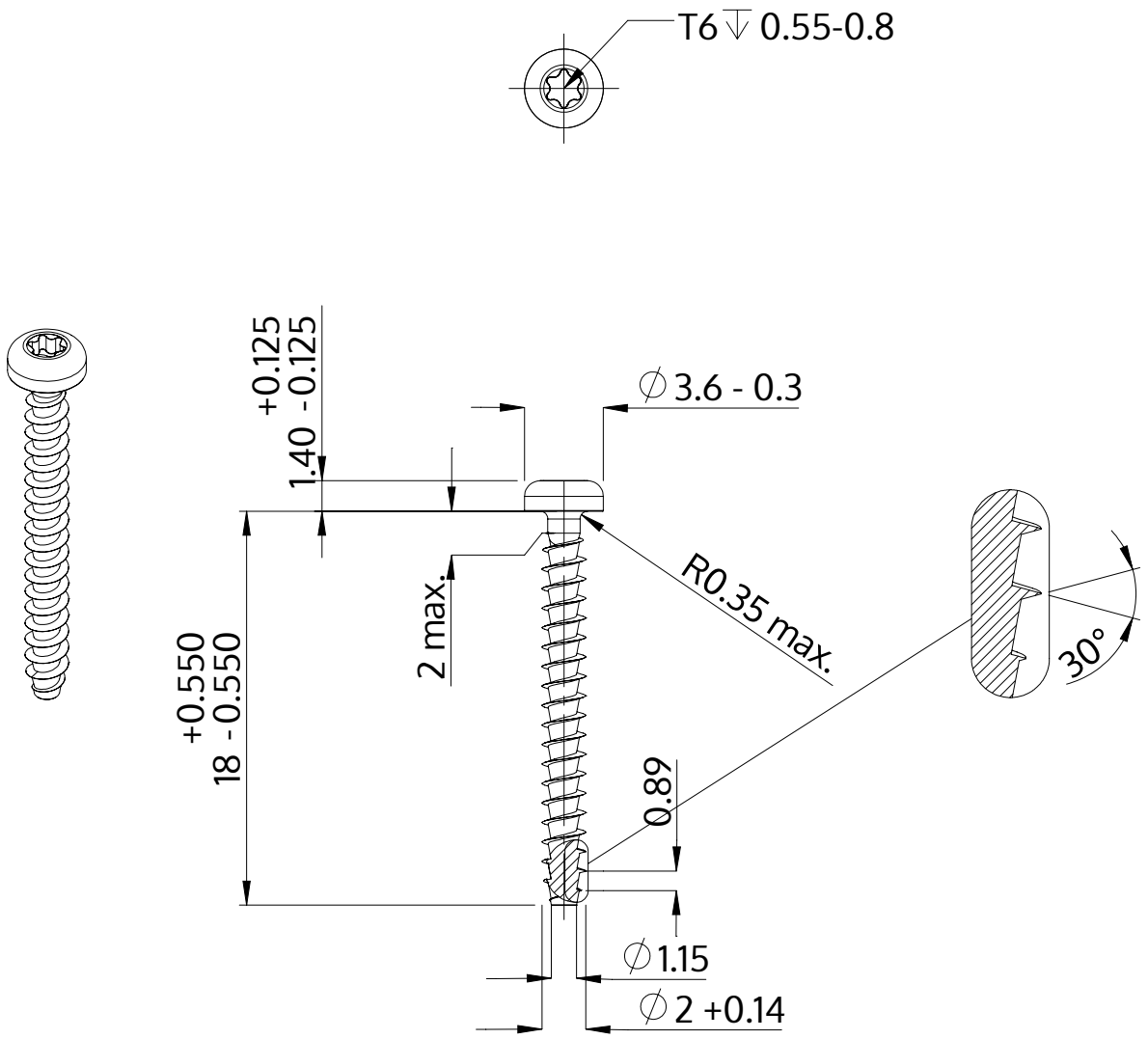


| | |
|---|---|
| Описание | STP39A 2.0x18.0 - T6 |
| Материал | сталь, упрочненная |
| Поверхность | Оцинковка 5-7µm, термообработка,синий / прозрачный пассивация |
| Вес | 0.328 kg / 1000 Штука |

| | | |
|---|---|---|
| SCREWERK | **STP39A0200180S** | |
| Метрический чертеж A4 | Шкала 3:1 | 2024-10 |