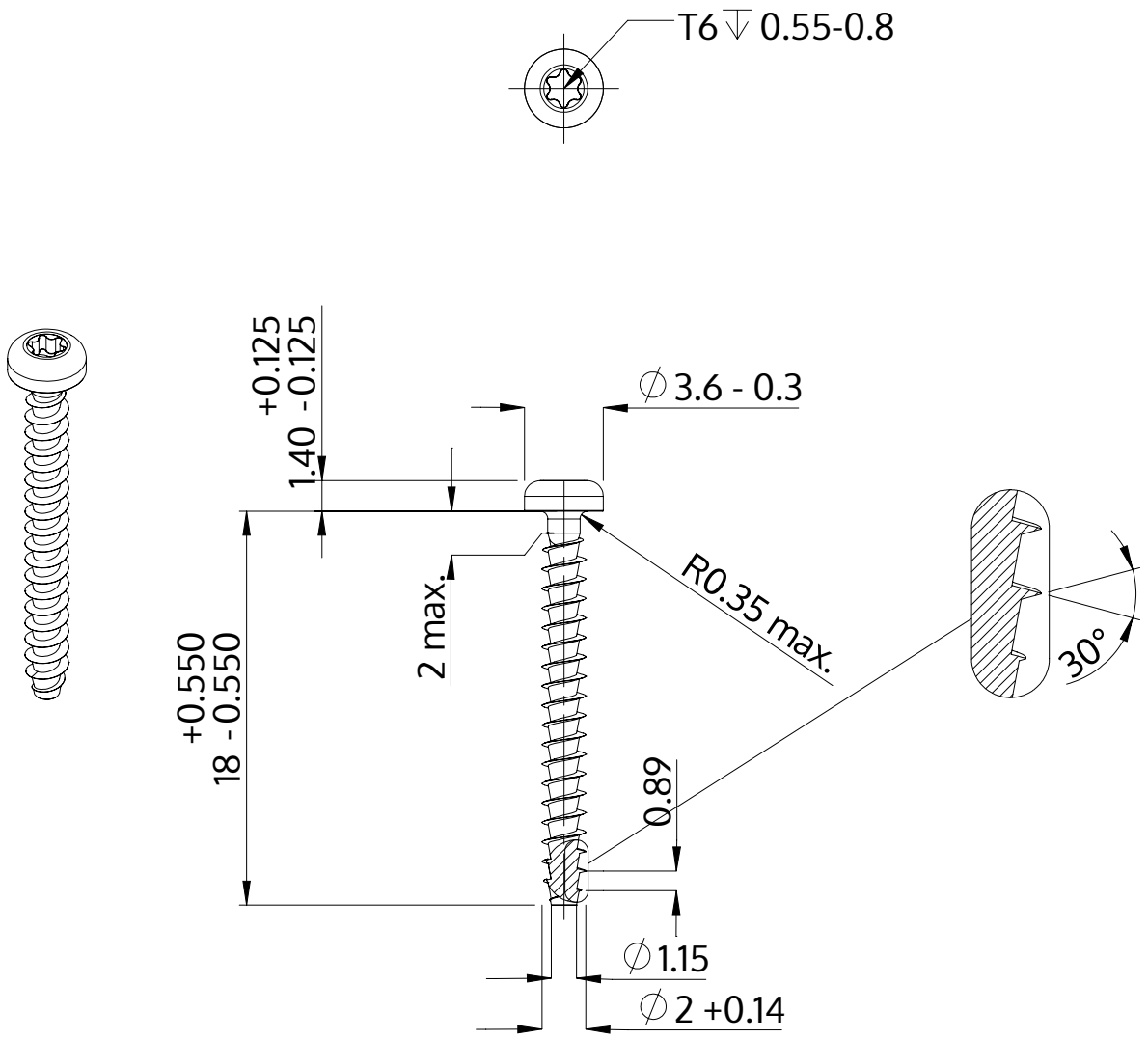

Descrizione	STP39A 2.0x18.0 - T6
Materiale	acciaio, temprato
Superficie	zincato 5-7 micron, ricotto, blu / trasparente passivato
Peso	0.328 kg / 1000 pezzi

SCREWERK	**STP39A0200180S**	
Disegno metrico A4	Scala 3:1	2024-10