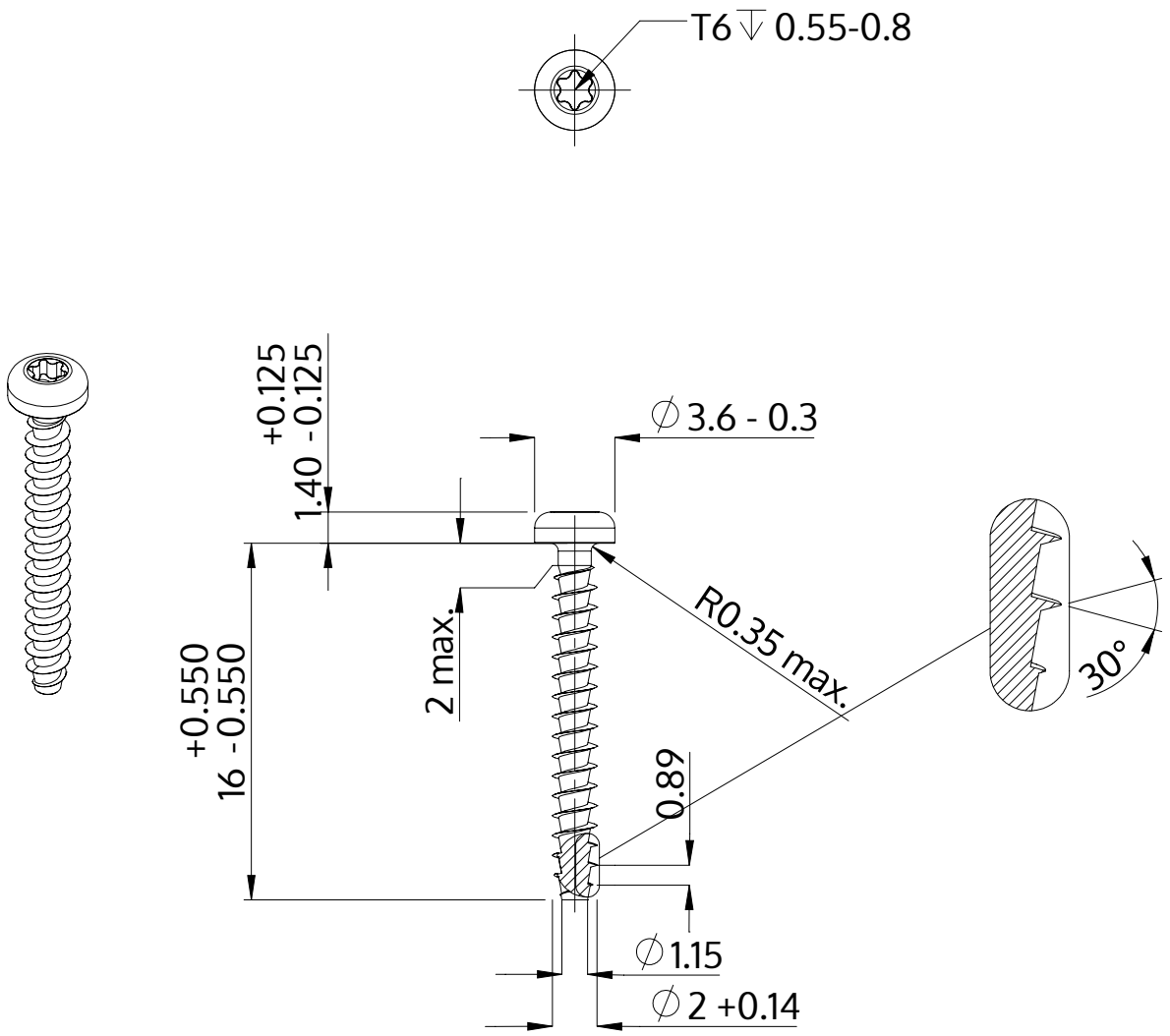


| | |
|---|---|
| Descripción | STP39A 2.0x16.0 - T6 |
| Material | Acero, endurecido |
| Superficie | galvanizado 5-7 micras, recocido, azul / pasivado transparente |
| Peso | 0.300 kg / 1000 Piezas |

| | | |
|---|---|---|
| SCREWERK | **STP39A0200160S** | |
| Diseño métrico | Escalada 3:1 | 2024-10 |