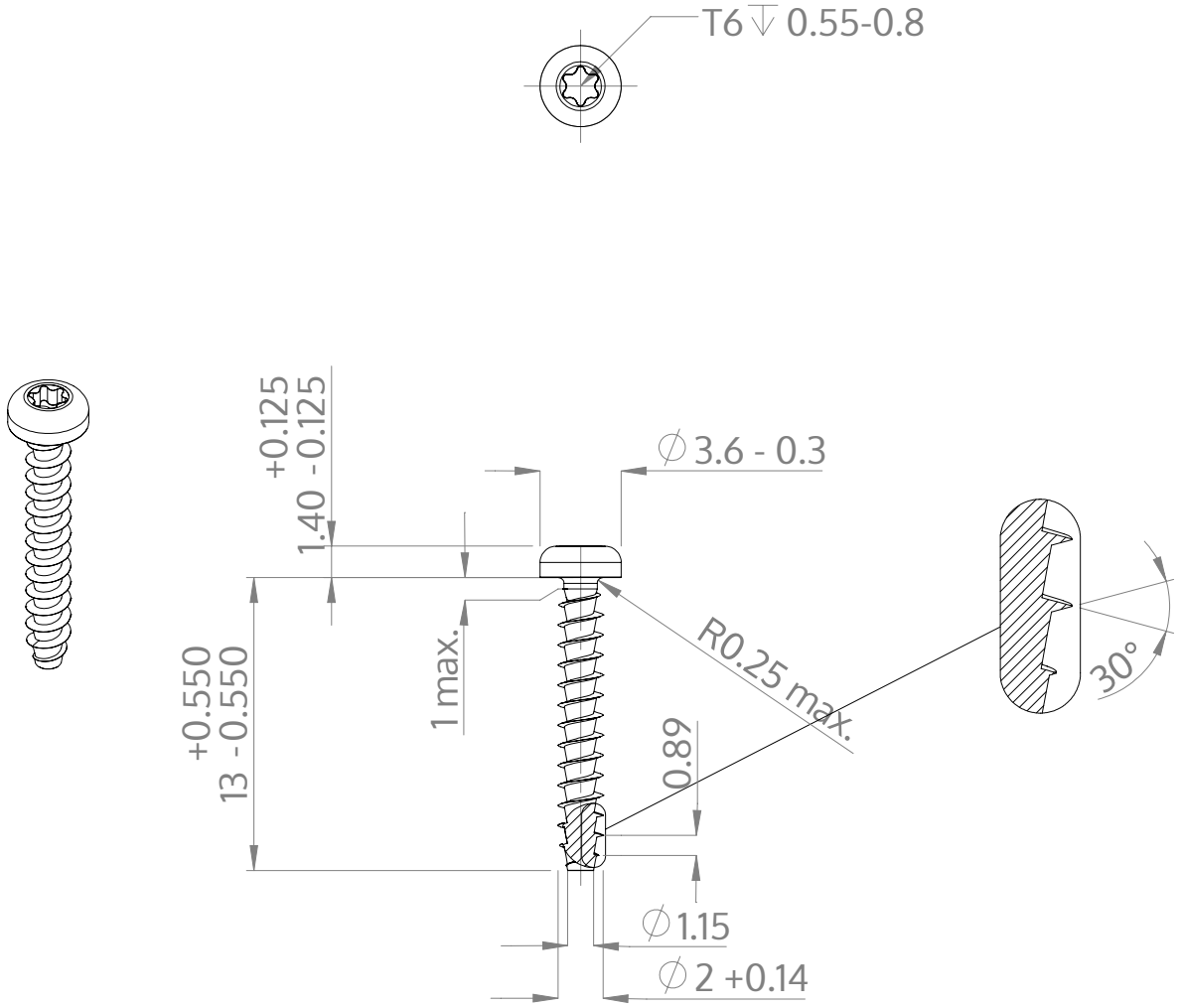

Beschrijving	STP39A 2.0x13.0 - T6
Materiaal	veredeld staal
Oppervlak	verzinkt 5-7 µm, getempert, blauw / transparant gepassiveerd
Gewicht	0.256 kg / 1000 stuk

SCREWERK	**STP39A0200130S**	
Metrische tekening A4	Schaal 3:1	2025-04