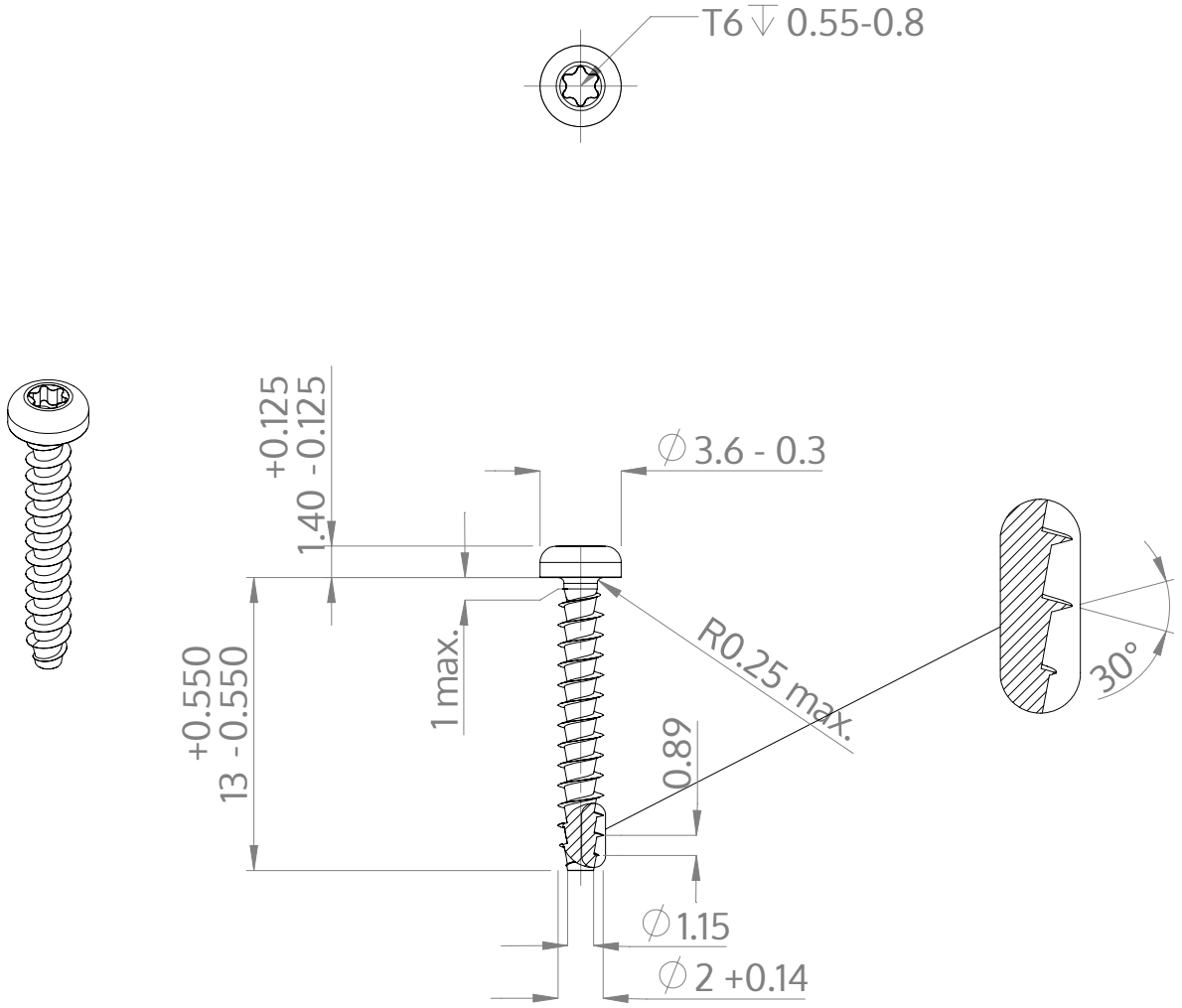

Popis	STP39A 2.0x13.0 - T6
Materiál	Nerezová ocel A2
Povrch	holá, mořená a pásová ocel
Hmotnost	0.256 kg / 1000 Kus

SCREWERK	**STP39A0200130E**	
Metric výkres A4	Měřítko 3:1	2025-04