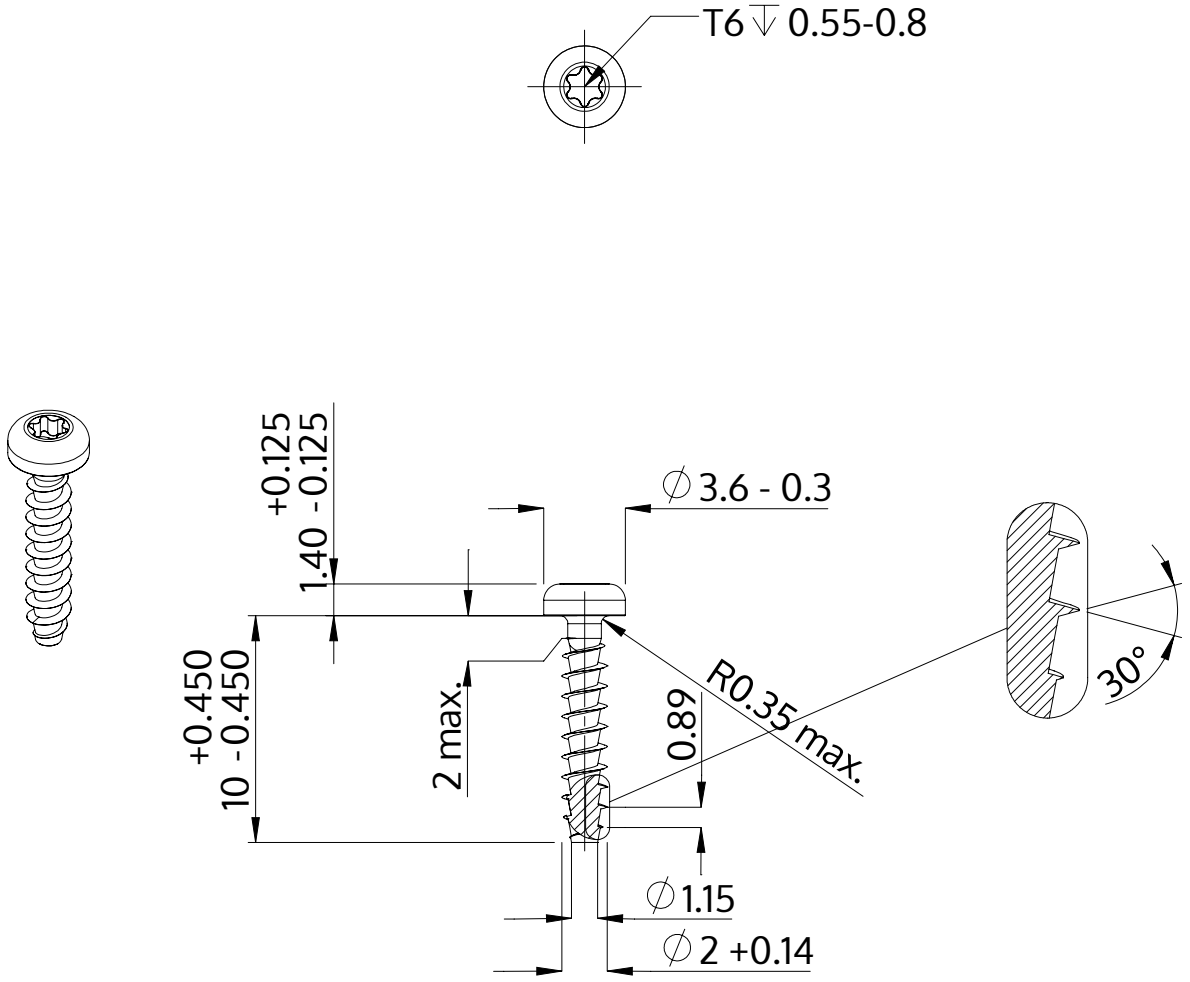

Description	STP39A 2.0x10.0 - T6
Matière	acier inoxydable A2
Surface	brillant décapé et passivé
Poids	0.213 kg / 1000 Unité

SCREWERK	**STP39A0200100E**	
Dessin métrique A4	Redimensionner None:1	2024-04