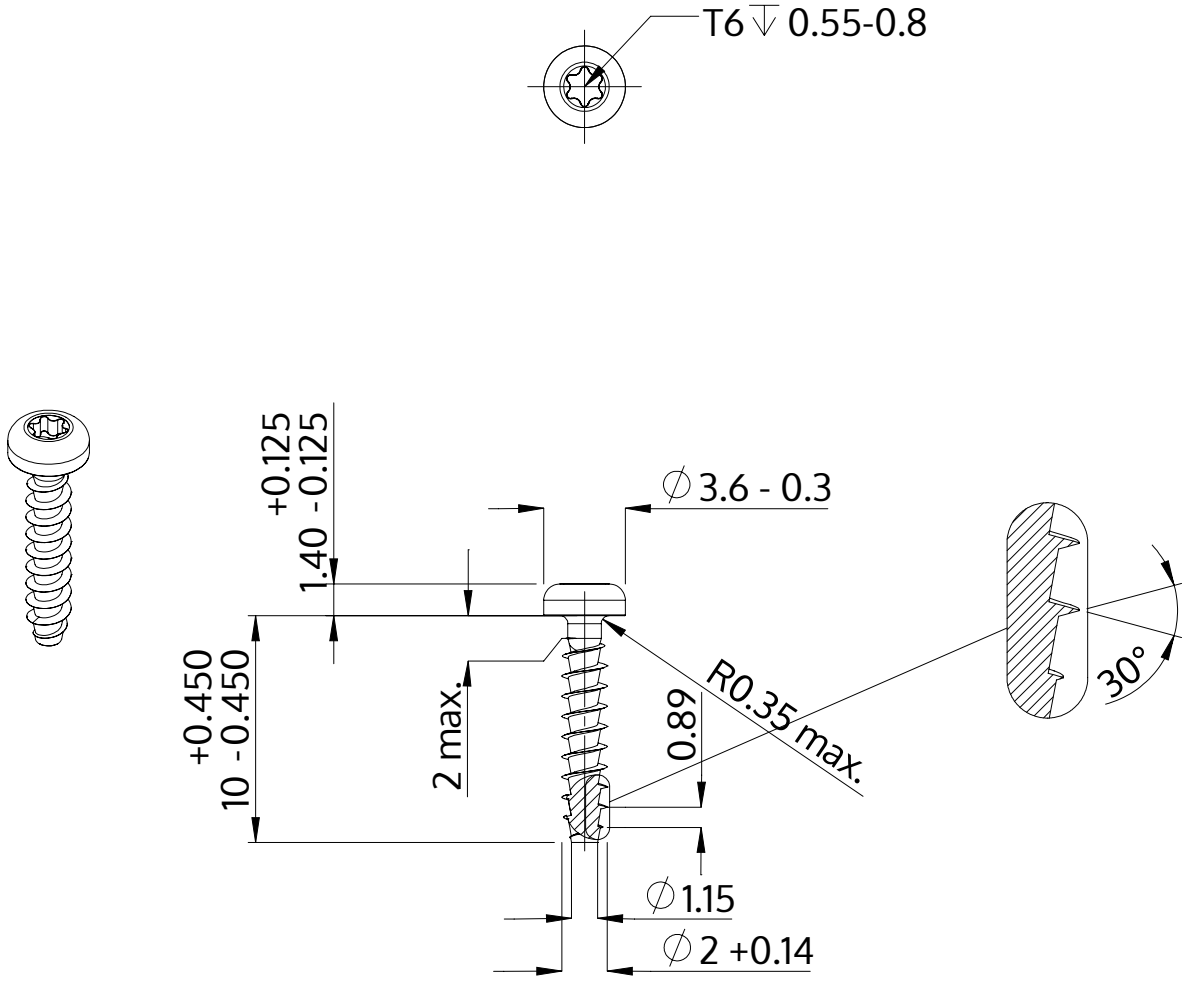

Descripción	STP39A 2.0x10.0 - T6
Material	Acero Inoxidable A2
Superficie	Laminado brillante, barnizado y pasivado
Peso	0.213 kg / 1000 Piezas

SCREWERK	**STP39A0200100E**	
Diseño métrico	Escalada 3:1	2024-10