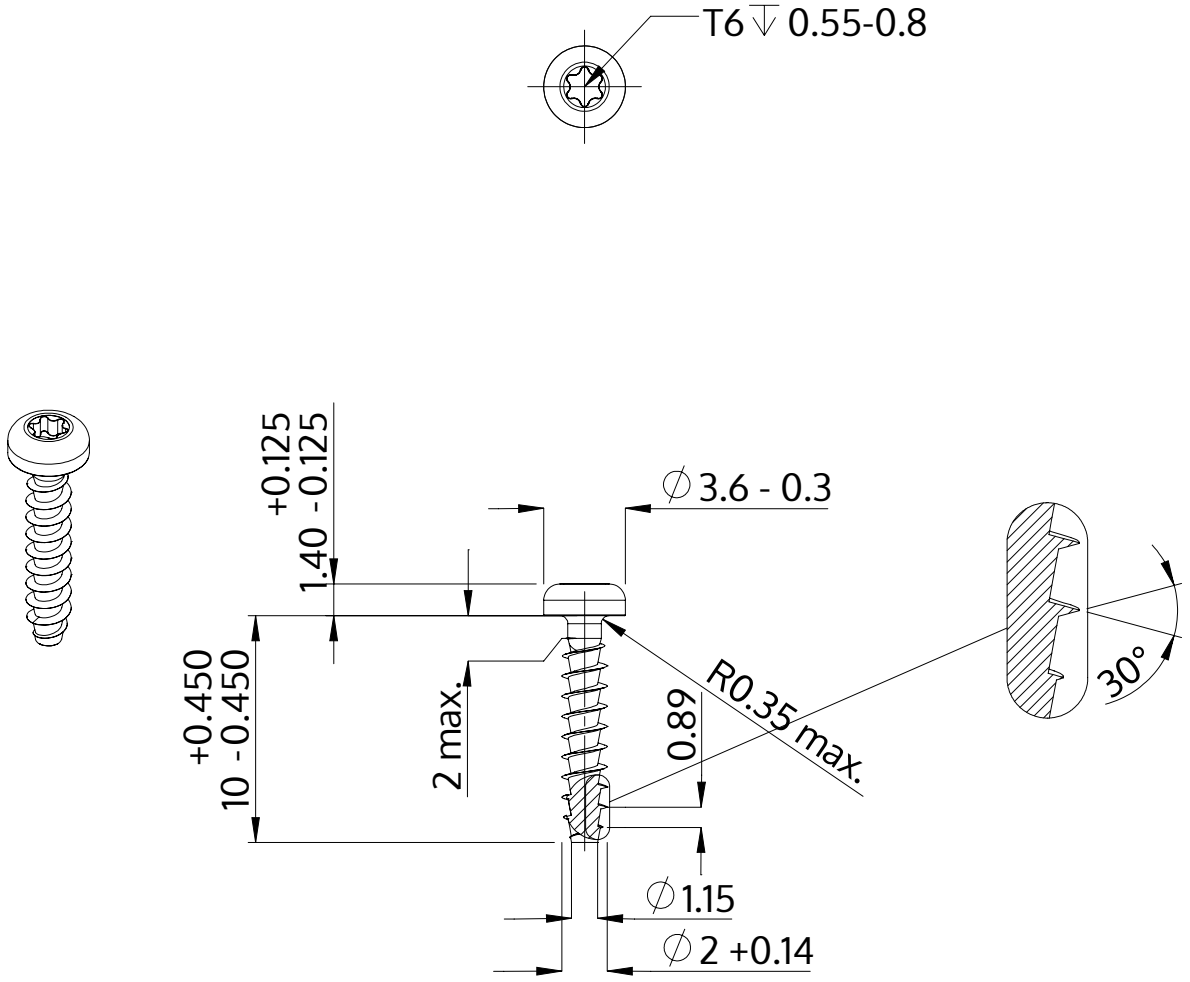

Описание	STP39A 2.0x10.0 - T6
Материал	неръждаема стомана A2
Повърхност	гланциран, полиран, пасиваран
Тегло	0.213 kg / 1000 Бройка

SCREWERK	**STP39A0200100E**	
Метричен дизайн A4	Мащаб 3:1	2024-10