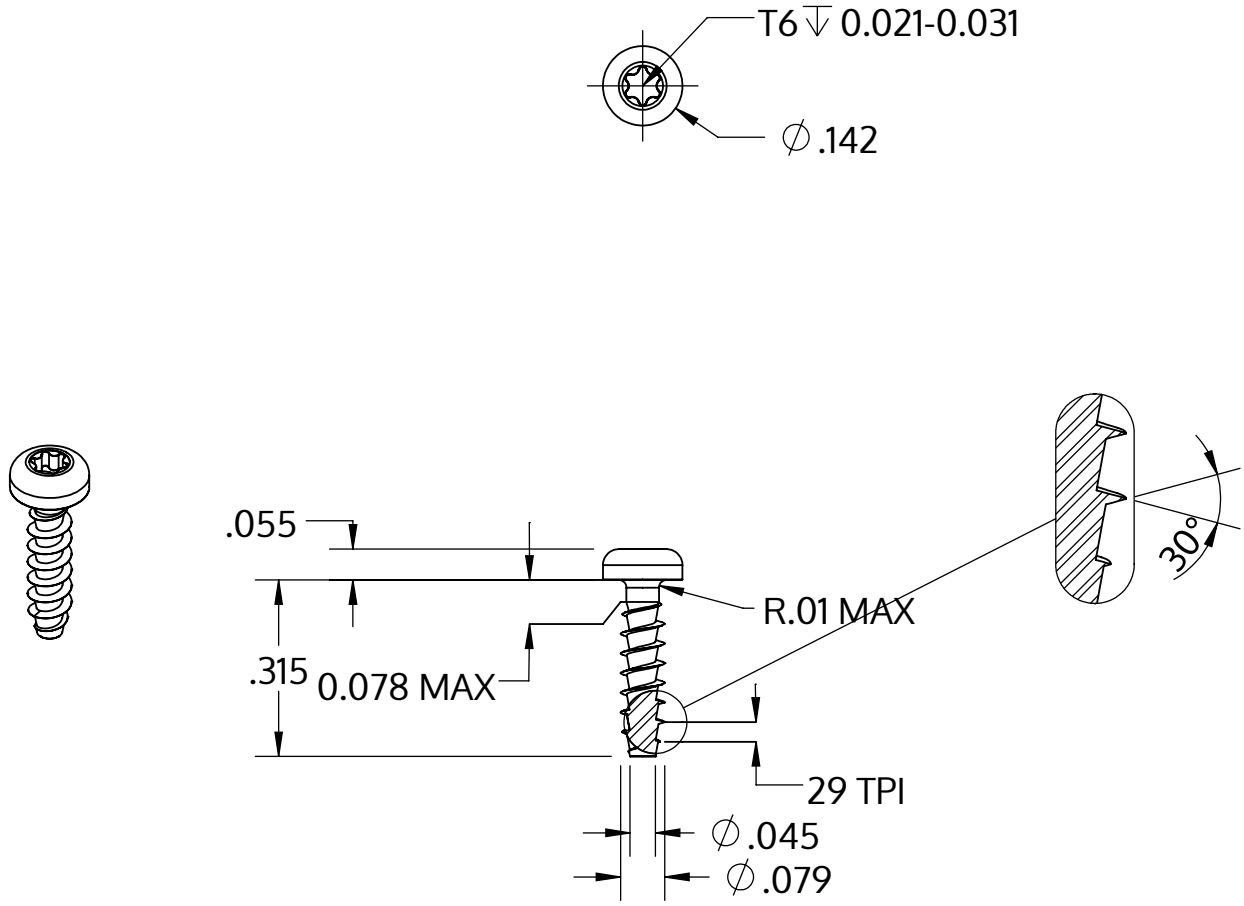

Metric size	M2 x 0.89 mm
US size (converted)	#1.5-29
	Tolerances [inch]
Length	+/- 0.017
Head diameter	+0 / -0.011
Head height	+/- 0.004
Thread diameter	+0.005 / -0

Descripción	STP39A 2.0x8.0 - T6
Material	Acero, endurecido
Superficie	galvanizado 5-7 micras, recocido, azul / pasivado transparente
Peso	0.184 kg / 1000 Piezas

SCREWERK	**STP39A0200080S**	
_Zoll Zeichnung Größe A	Escalada 3:1	2024-10