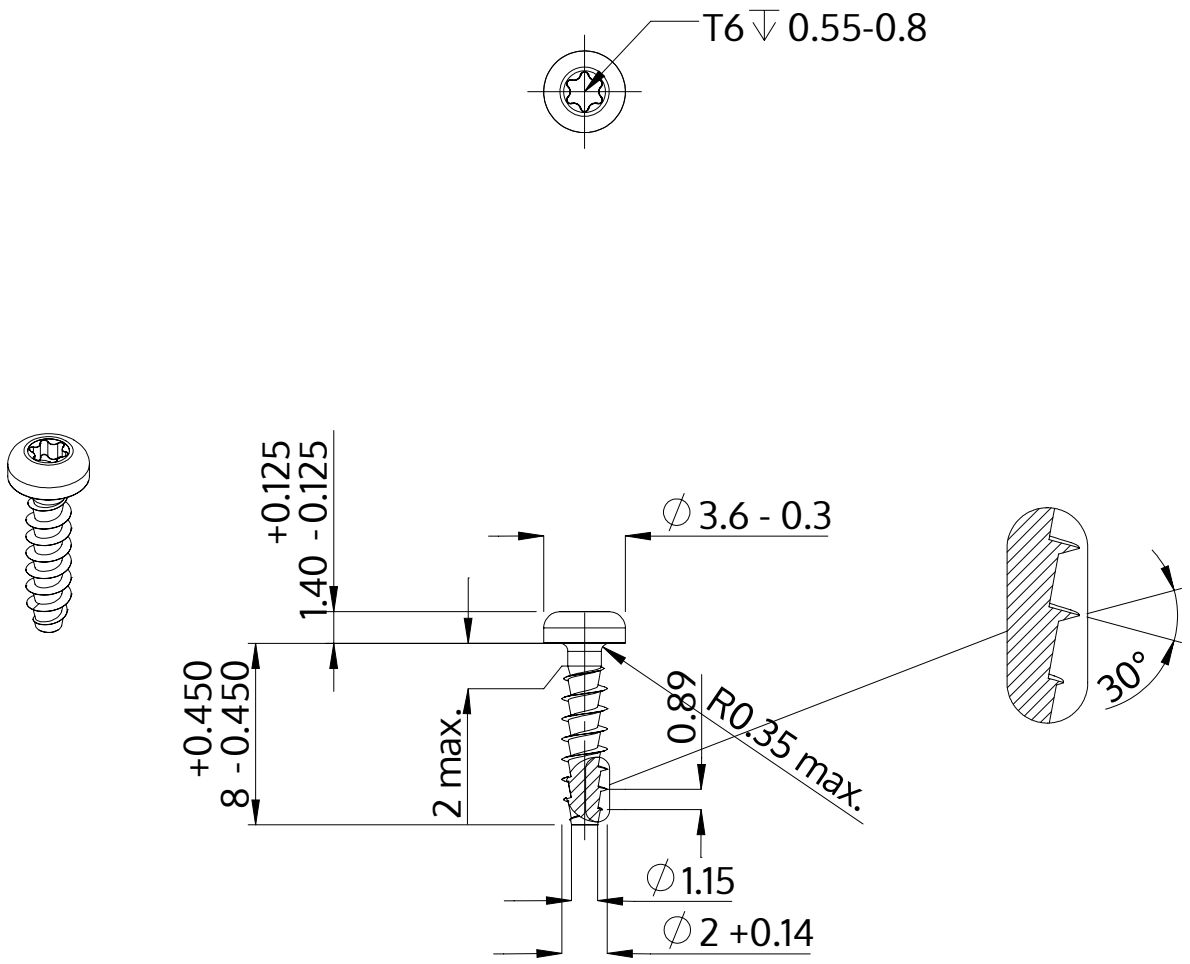

Beschreibung	STP39A 2.0x8.0 - T6
Werkstoff	Stahl, vergütet
Oberfläche	verzinkt 5-7 µm, getempert, blau / transparent passiviert
Gewicht	0.184 kg / 1000 Stück

SCREWERK	**STP39A0200080S**	
Metrische Zeichnung A4	Skalierung 3:1	2024-10