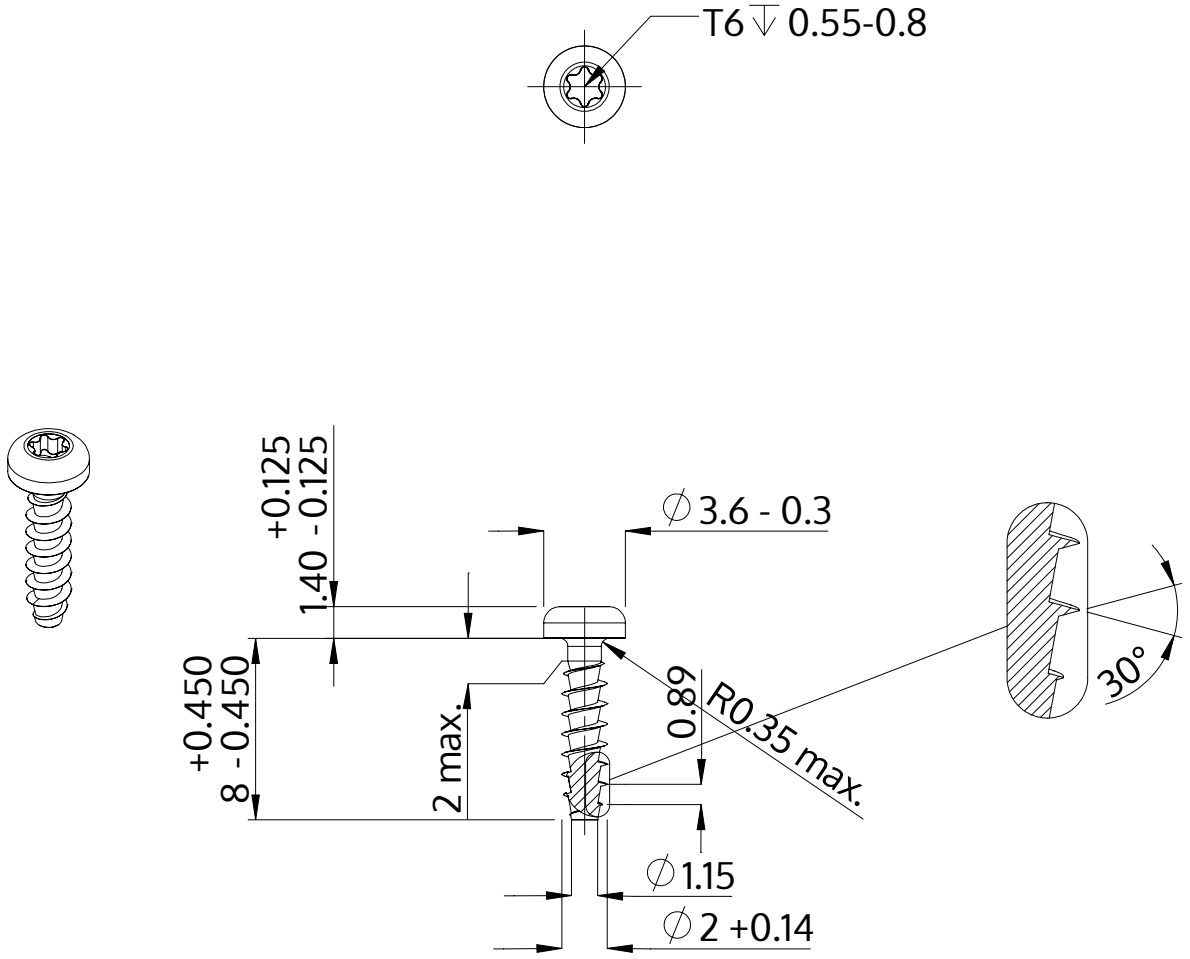

Описание	STP39A 2.0x8.0 - T6
Материал	сталь, упрочненная
Поверхность	ZnNi, черная пассивировка+отжиг+масло
Вес	0.184 kg / 1000 Штука

SCREWERK	**STP39A0200080B**	
Метрический чертеж A4	Шкала 3:1	2024-10