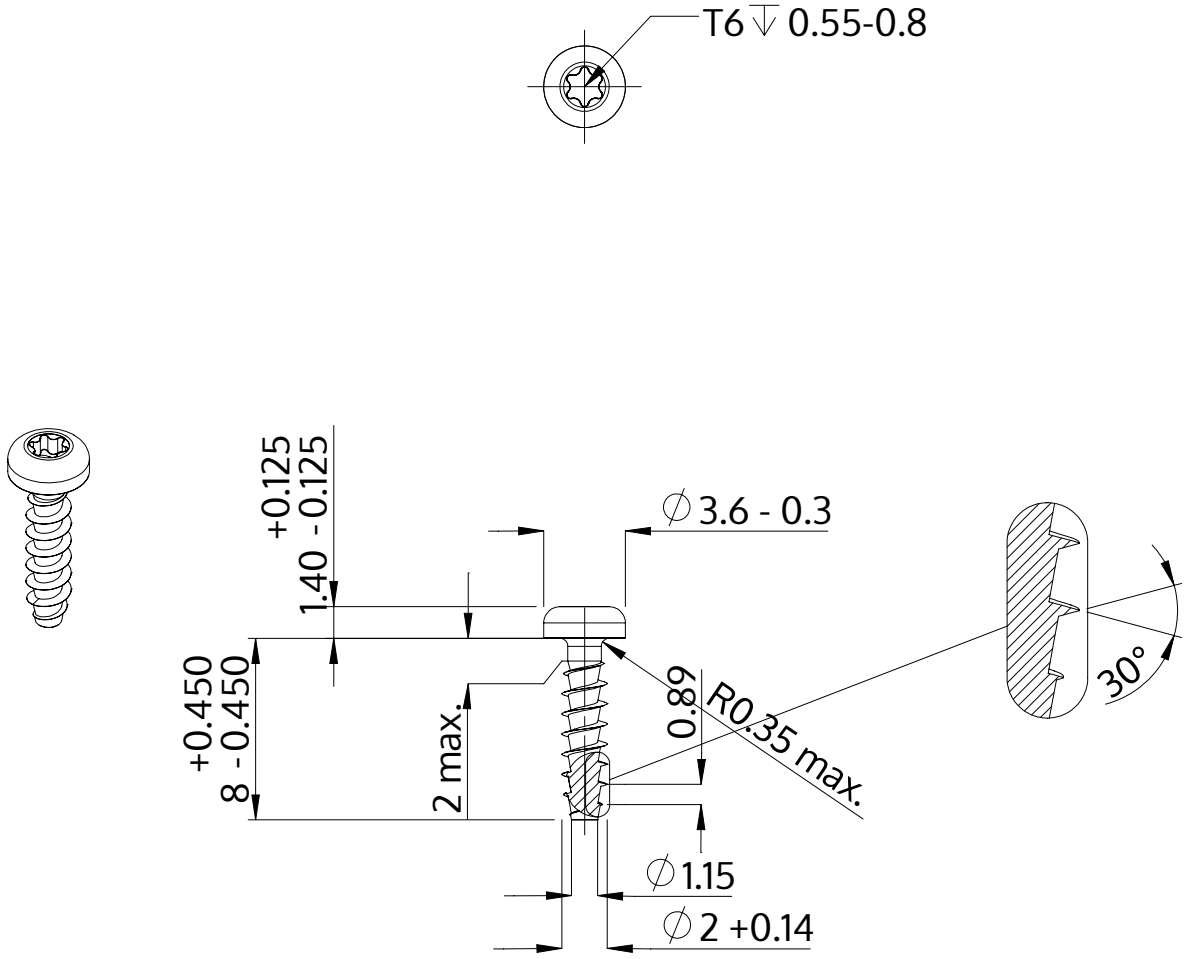

Opis	STP39A 2.0x8.0 - T6
Materiał	Stal, hartowana
Powierzchnia	ZiNi czarna-pasywowana, temperowana, uszczelniona
Waga	0.184 kg / 1000 sztuk

SCREWERK	**STP39A0200080B**	
Rysunek metryczny A4	Skala 3:1	2024-10