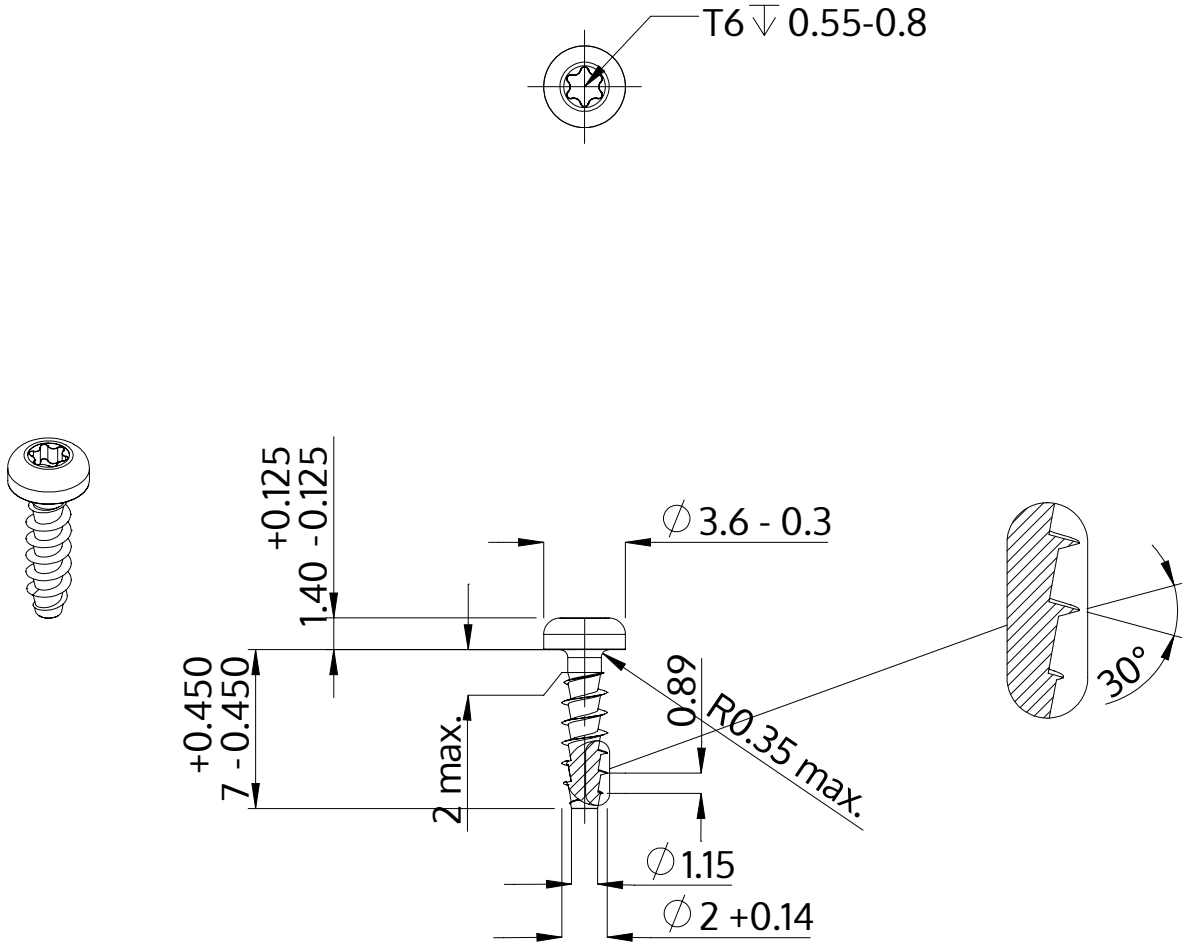

Açıklaması	STP39A 2.0x7.0 - T6
Malzeme	Paslanmaz Çelik A2
Kaplama	Parlak, cilalanmış ve pasifleştirilmiştir
Ağırlık	0.170 kg / 1000 Adet

SCREWERK	**STP39A0200070E**	
Metrik çizim A4	Ölçeklendirme 3:1	2024-10