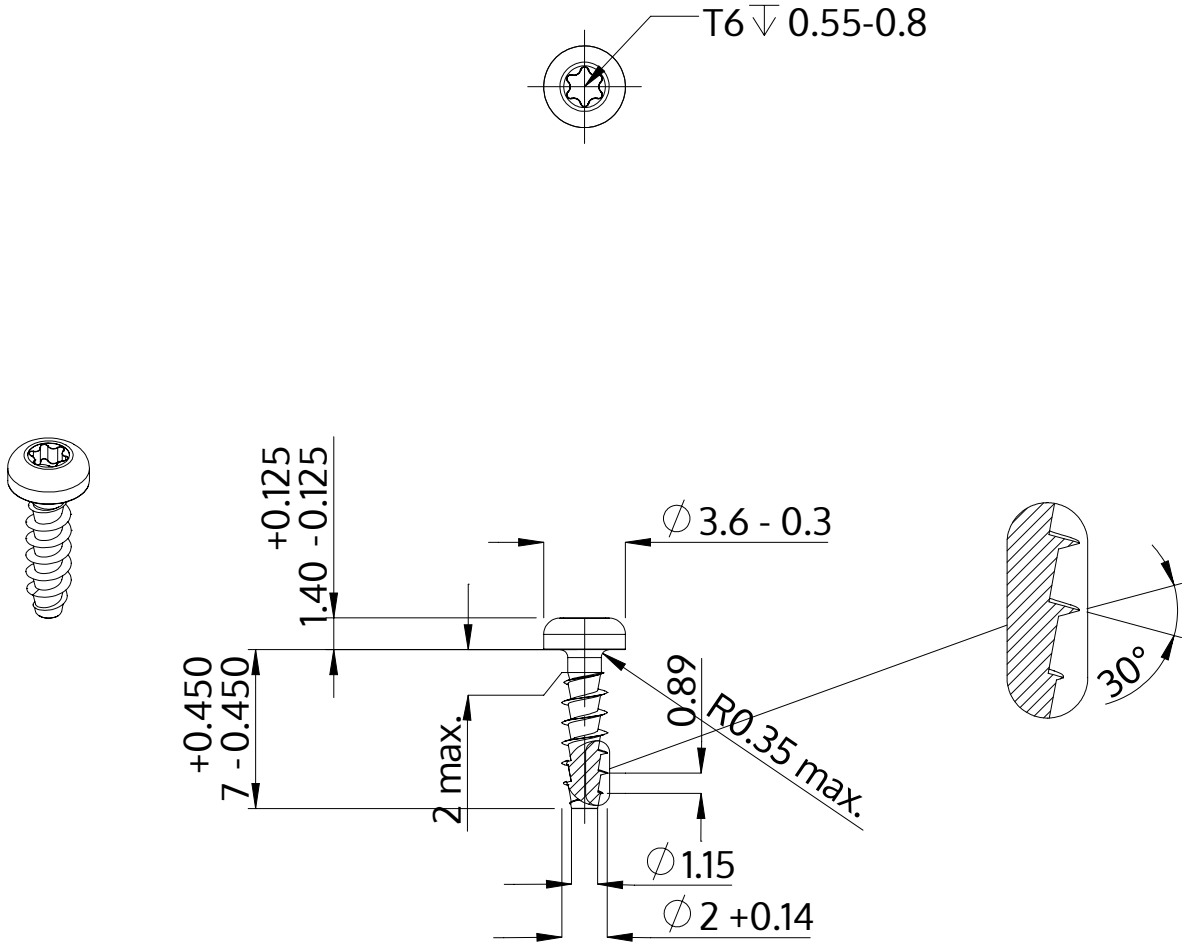

Beskrivning	STP39A 2.0x7.0 - T6
Material	stål, härdat
Yta	ZnNi svart-passiviserad/Cr-VI-fri, härdad, förseglad
Vikt	0.170 kg / 1000 styck

SCREWERK	**STP39A0200070B**	
Metrisk skiss A4	Skala 3:1	2024-10