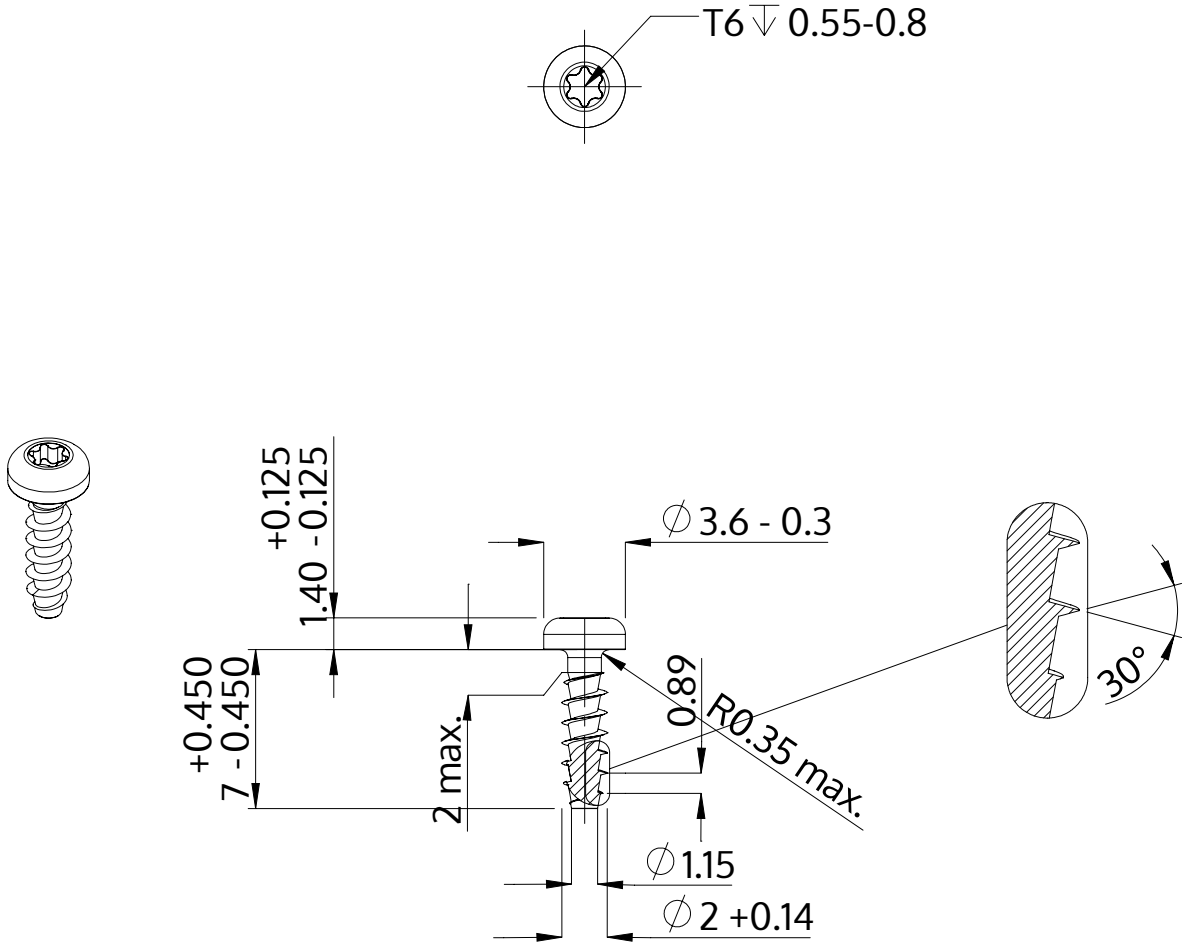

Descrizione	STP39A 2.0x7.0 - T6
Materiale	acciaio, temprato
Superficie	Placcato Zinco-Nichel, passivato nero, ricotto, sigillato
Peso	0.170 kg / 1000 pezzi

SCREWERK	**STP39A0200070B**	
Disegno metrico A4	Scala 3:1	2024-10