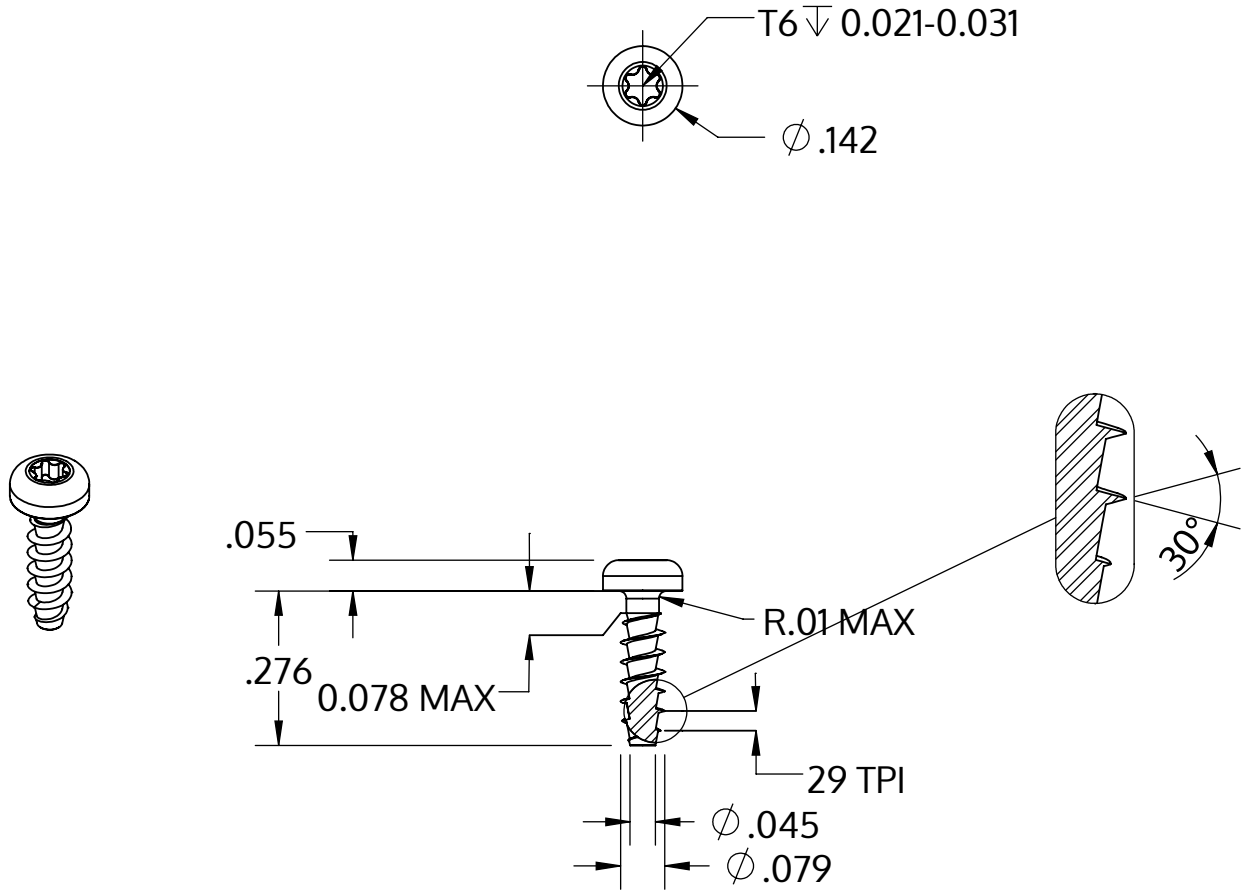

Metric size	M2 x 0.89 mm
US size (converted)	#1.5-29
	Tolerances [inch]
Length	+/- 0.017
Head diameter	+0 / -0.011
Head height	+/- 0.004
Thread diameter	+0.005 / -0

Beskrivning	STP39A 2.0x7.0 - T6
Material	stål, härdat
Yta	ZnNi svart-passiviserad/Cr-VI-fri, härdad, förseglad
Vikt	0.170 kg / 1000 styck

SCREWERK	**STP39A0200070B**	
_Zoll Zeichnung Größe A	Skala 3:1	2024-10