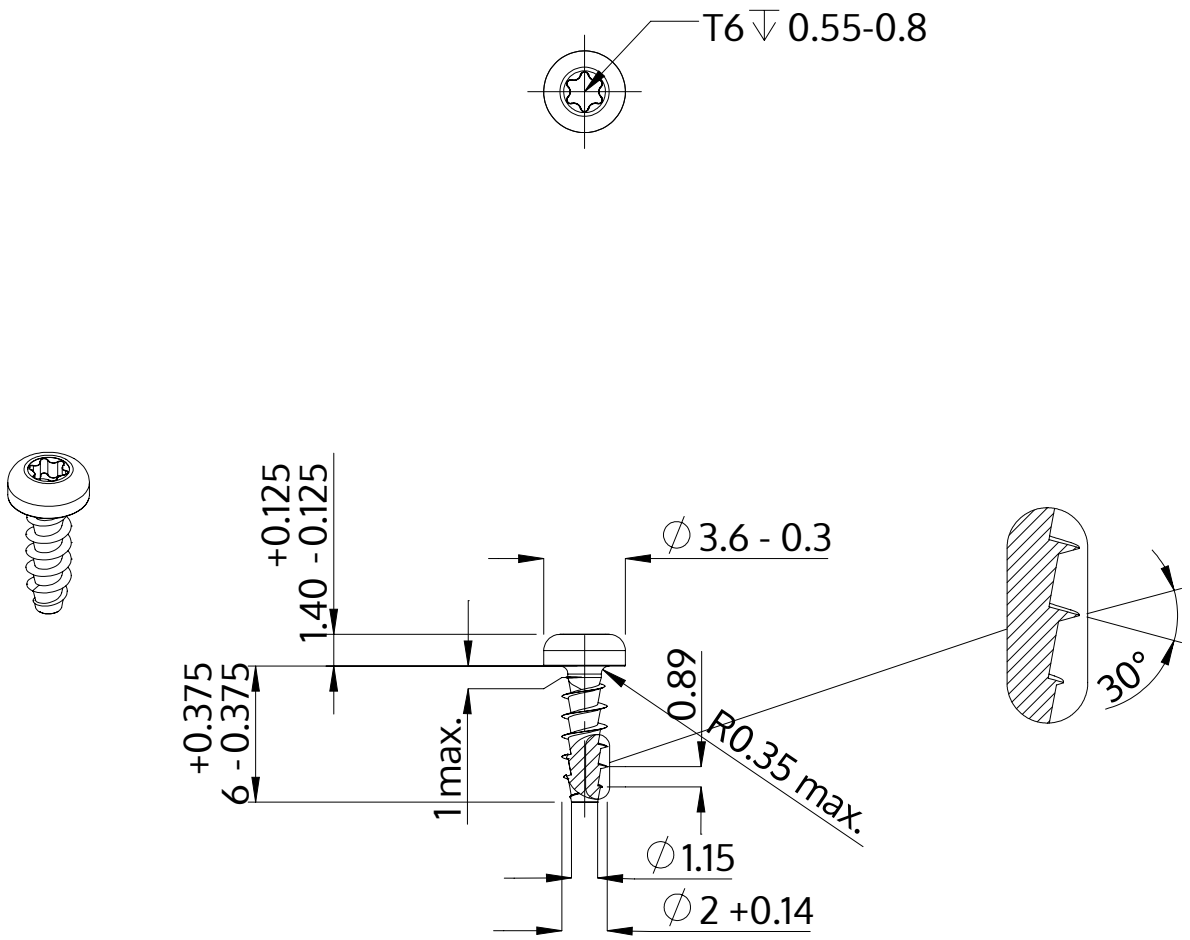

Описание	STP39A 2.0x6.0 - T6
Материал	Нержавеющая сталь A2
Поверхность	Светлый отжиг и пассивация
Вес	0.156 kg / 1000 Штука

SCREWERK	**STP39A0200060E**	
Метрический чертеж A4	Шкала 3:1	2024-10