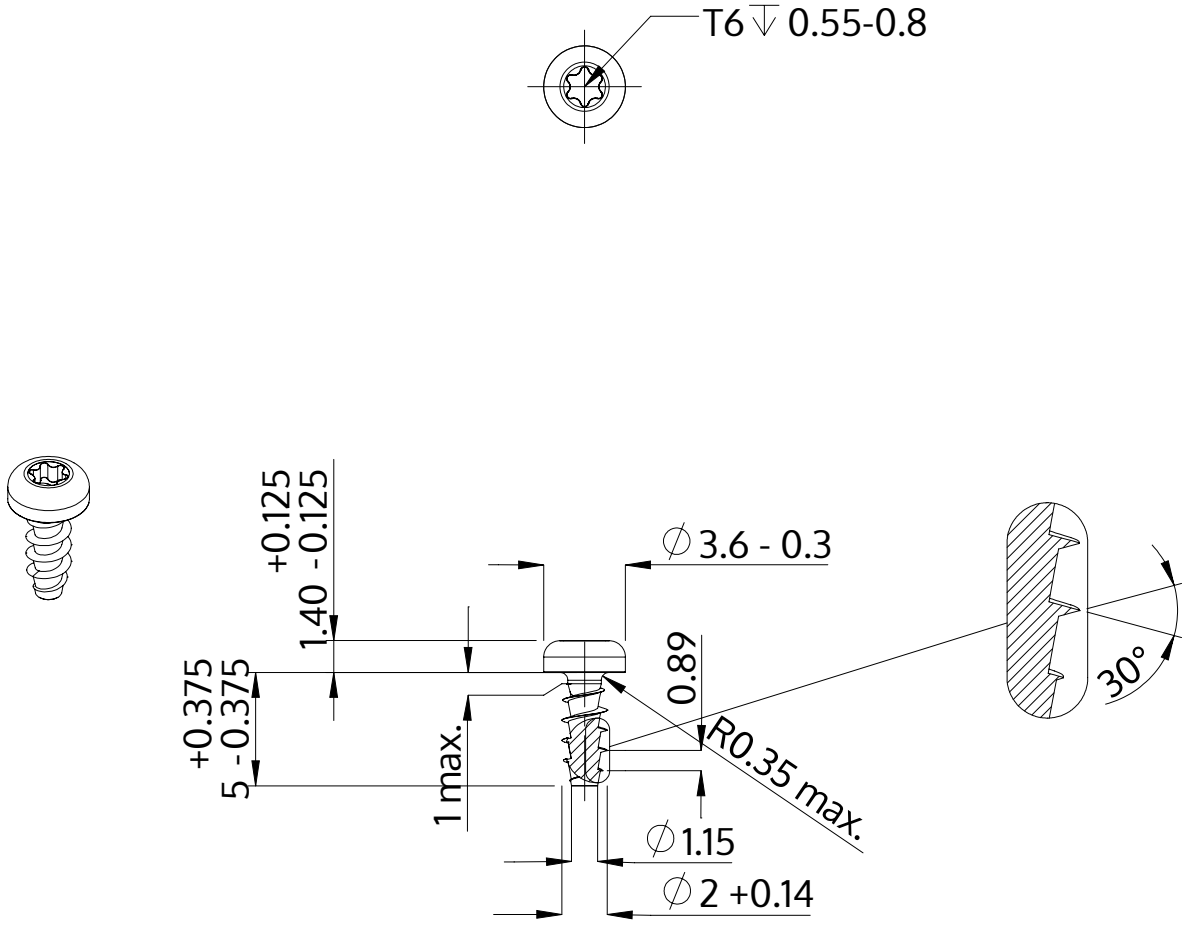

Описание	STP39A 2.0x5.0 - T6
Материал	стомана, закалена
Повърхност	Цинково покритие 5-7 µm,топлинна обработка, синьо / прозрачно пасивиране
Тегло	0.141 kg / 1000 Бройка

SCREWERK	**STP39A0200050S**	
Метричен дизайн A4	Мащаб 3:1	2024-10