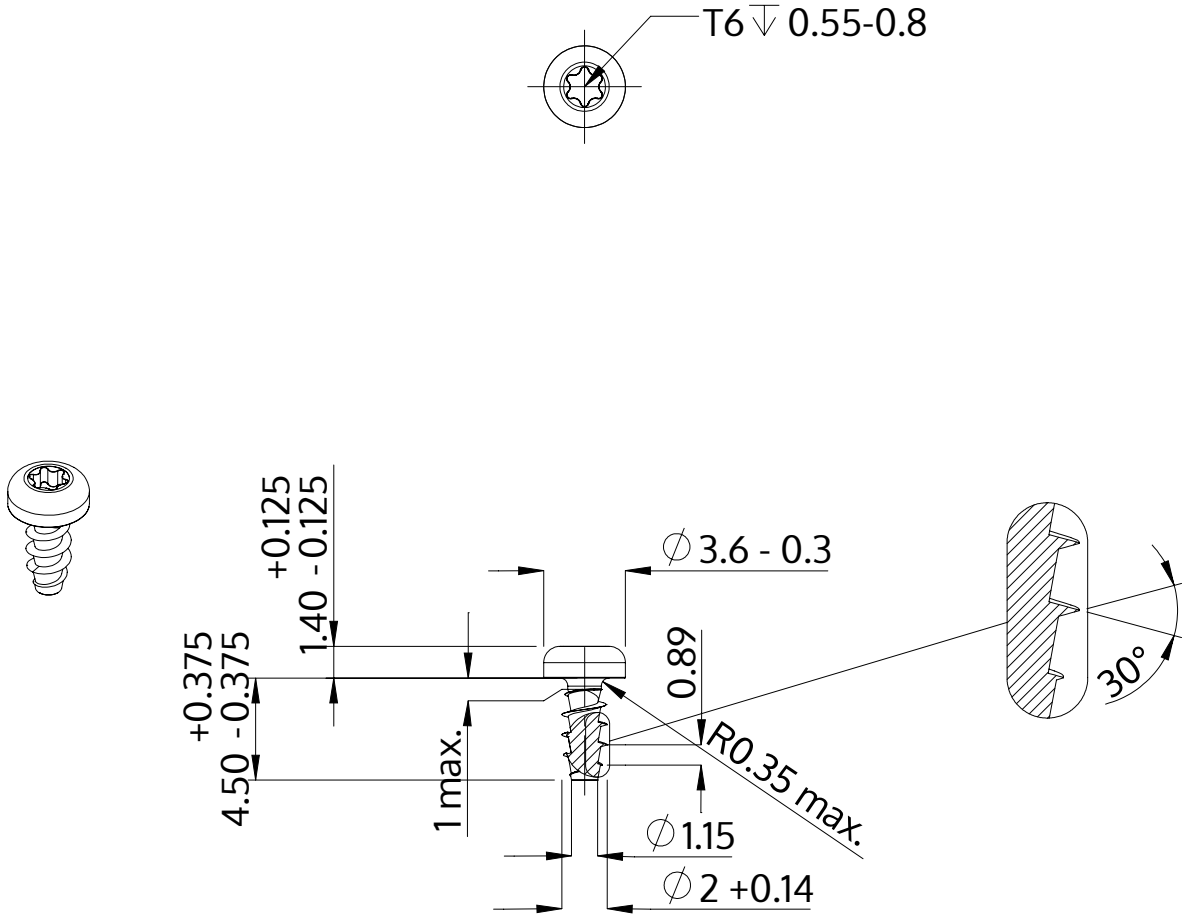

Beschrijving	STP39A 2.0x4.5 - T6
Materiaal	roestvrij staal A2
Oppervlak	blank, geetst en gepassieveerd
Gewicht	0.134 kg / 1000 stuk

SCREWERK	**STP39A0200045E**	
Metrische tekening A4	Schaal 3:1	2024-10