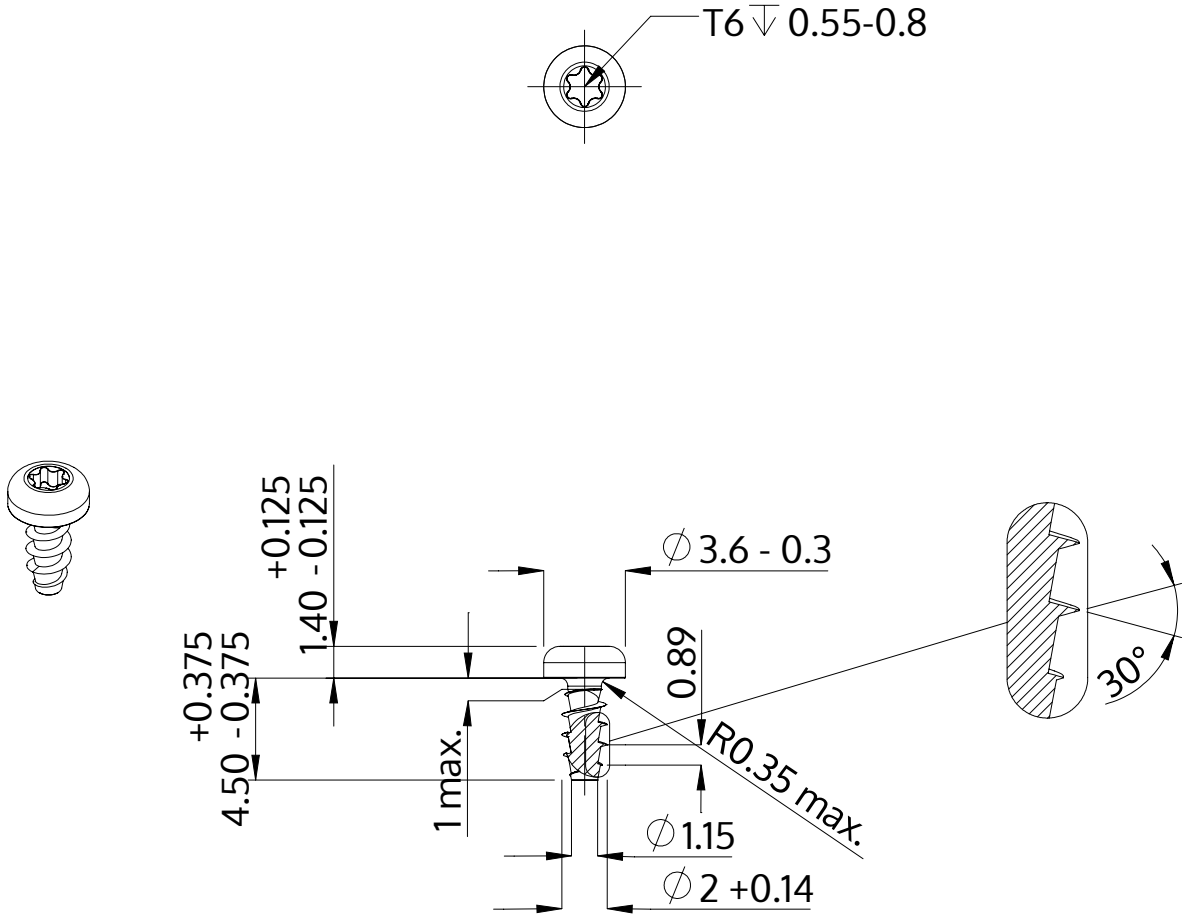

Beskrivelse	STP39A 2.0x4.5 - T6
Materiale	Ædelstål A2
Overflade	blank, bejdset og passiveret
Vægt	0.134 kg / 1000 stykke

SCREWERK	**STP39A0200045E**	
Metrisk tegning A4	Skalering 3:1	2024-10