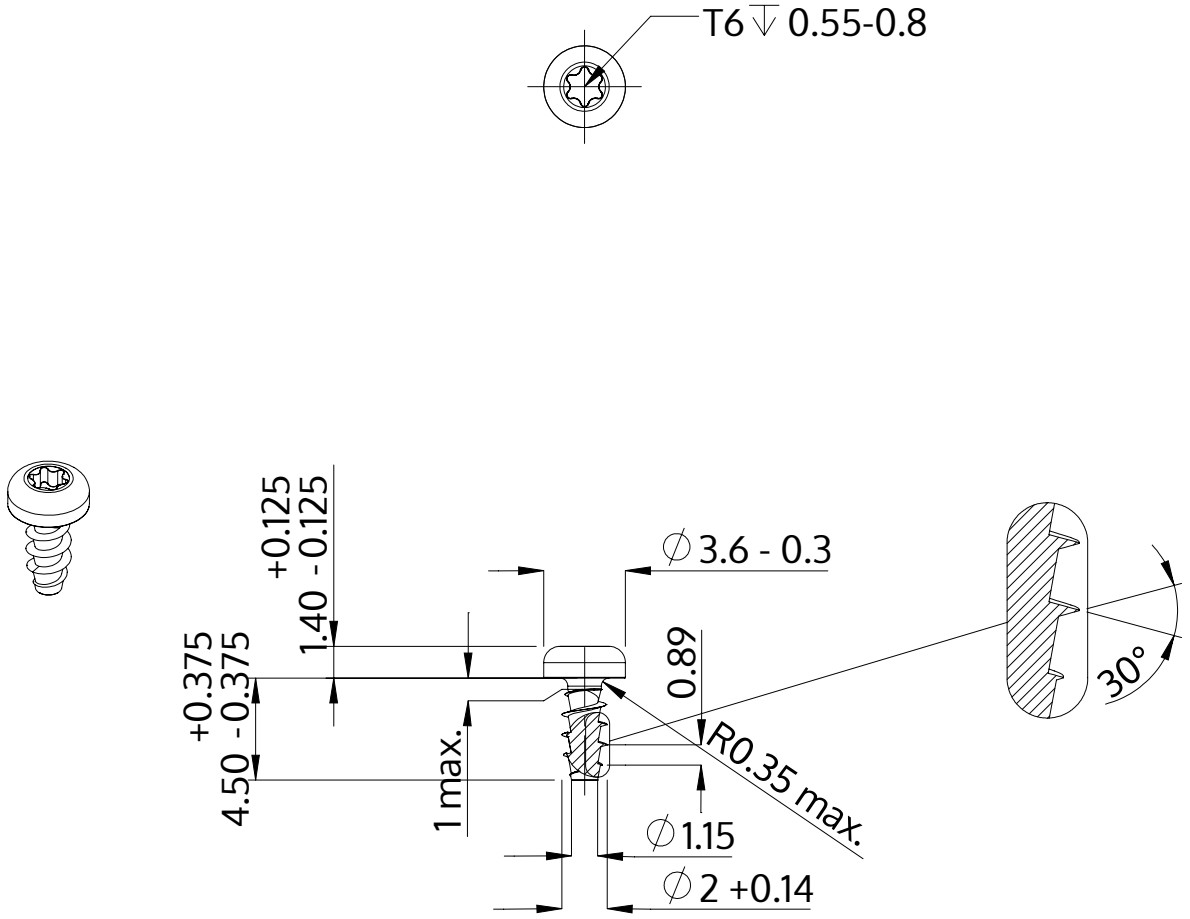


| | |
|---|---|
| Opis | STP39A 2.0x4.5 - T6 |
| Materiał | Stal, hartowana |
| Powierzchnia | ZiNi czarna-pasywowana, temperowana, uszczelniona |
| Waga | 0.134 kg / 1000 sztuk |

| | | |
|---|---|---|
| SCREWERK | **STP39A0200045B** | |
| Rysunek metryczny A4 | Skala 3:1 | 2024-10 |