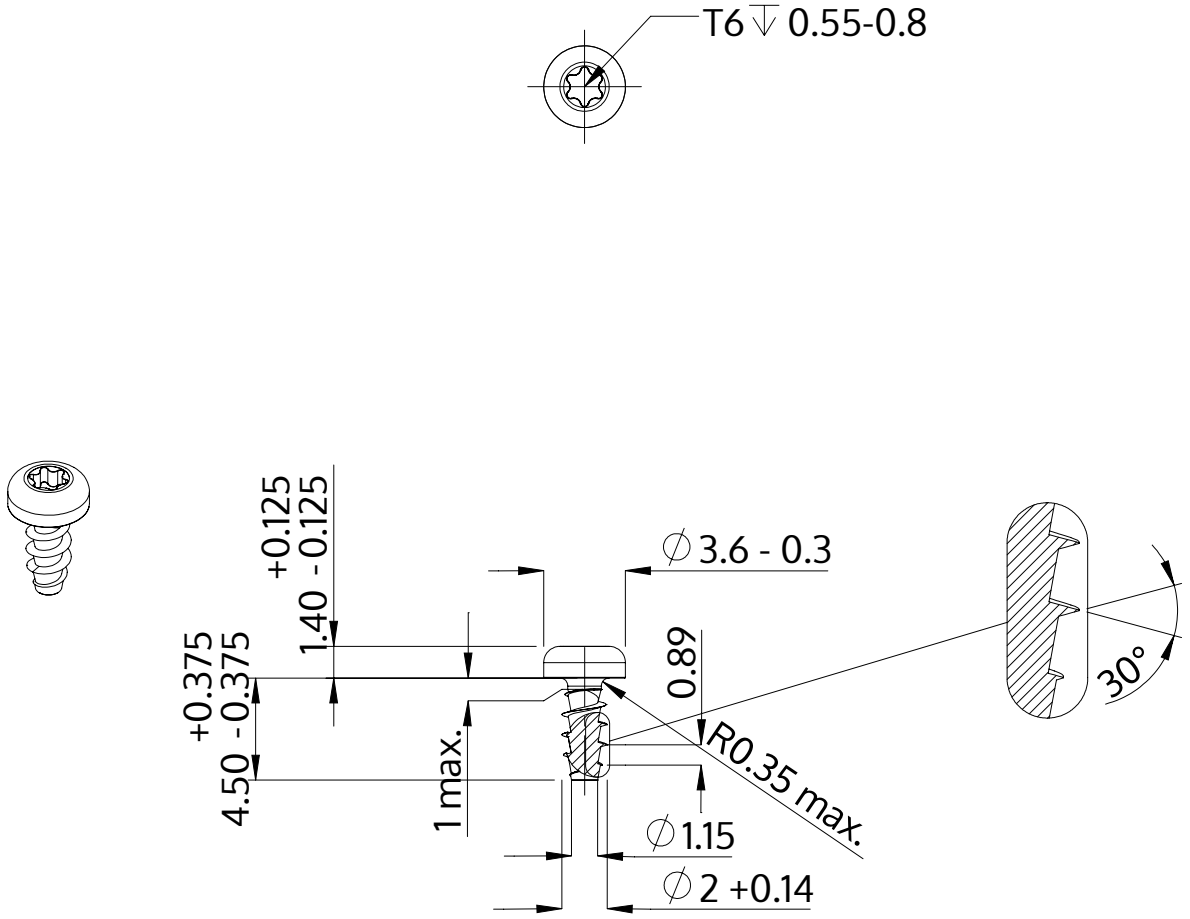

Descripción	STP39A 2.0x4.5 - T6
Material	Acero, endurecido
Superficie	Zinc-Niquelado, pasivado negro/ sin Cr-VI, recocido, sellado
Peso	0.134 kg / 1000 Piezas

SCREWERK	**STP39A0200045B**	
Diseño métrico	Escalada None:1	2024-04