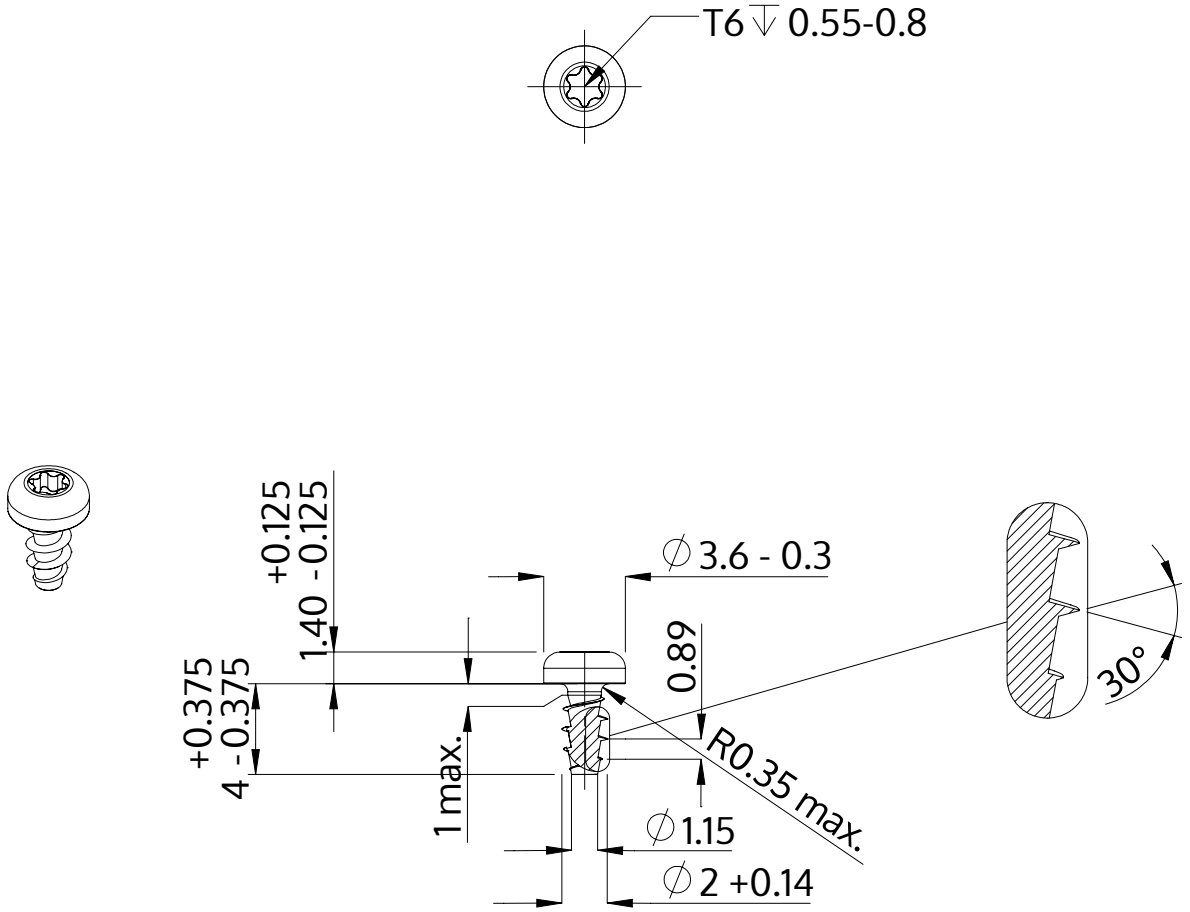

Descrizione	STP39A 2.0x4.0 - T6
Materiale	acciaio inossidabile A2
Superficie	bianco-decapato e passivato
Peso	0.127 kg / 1000 pezzi

SCREWERK	**STP39A0200040E**	
Disegno metrico A4	Scala 3:1	2024-10