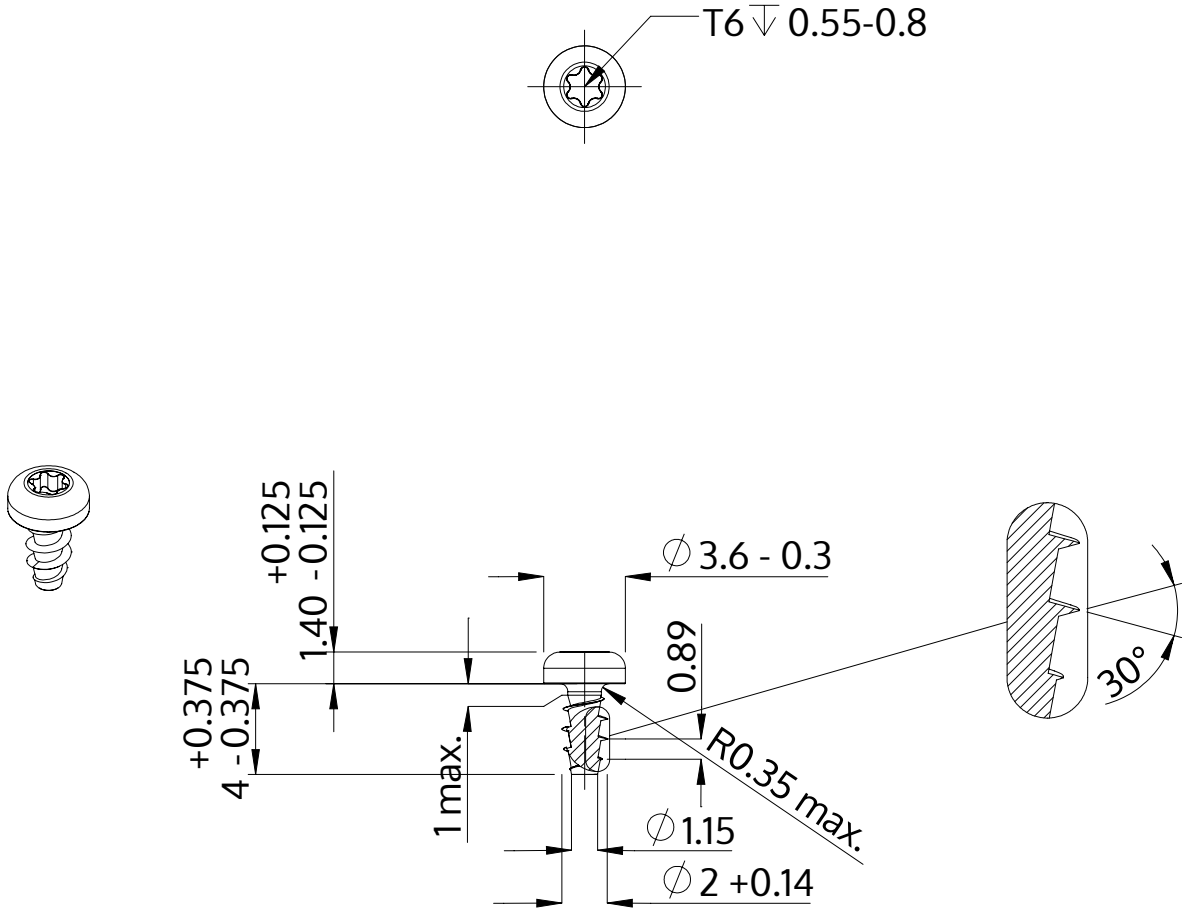

Description	STP39A 2.0x4.0 - T6
Matière	Acier,trempé et revenu
Surface	Zinc Nickel passivé noir, trempée, scéllée
Poids	0.127 kg / 1000 Unité

SCREWERK	**STP39A0200040B**	
Dessin métrique A4	Redimensionner None:1	2024-04